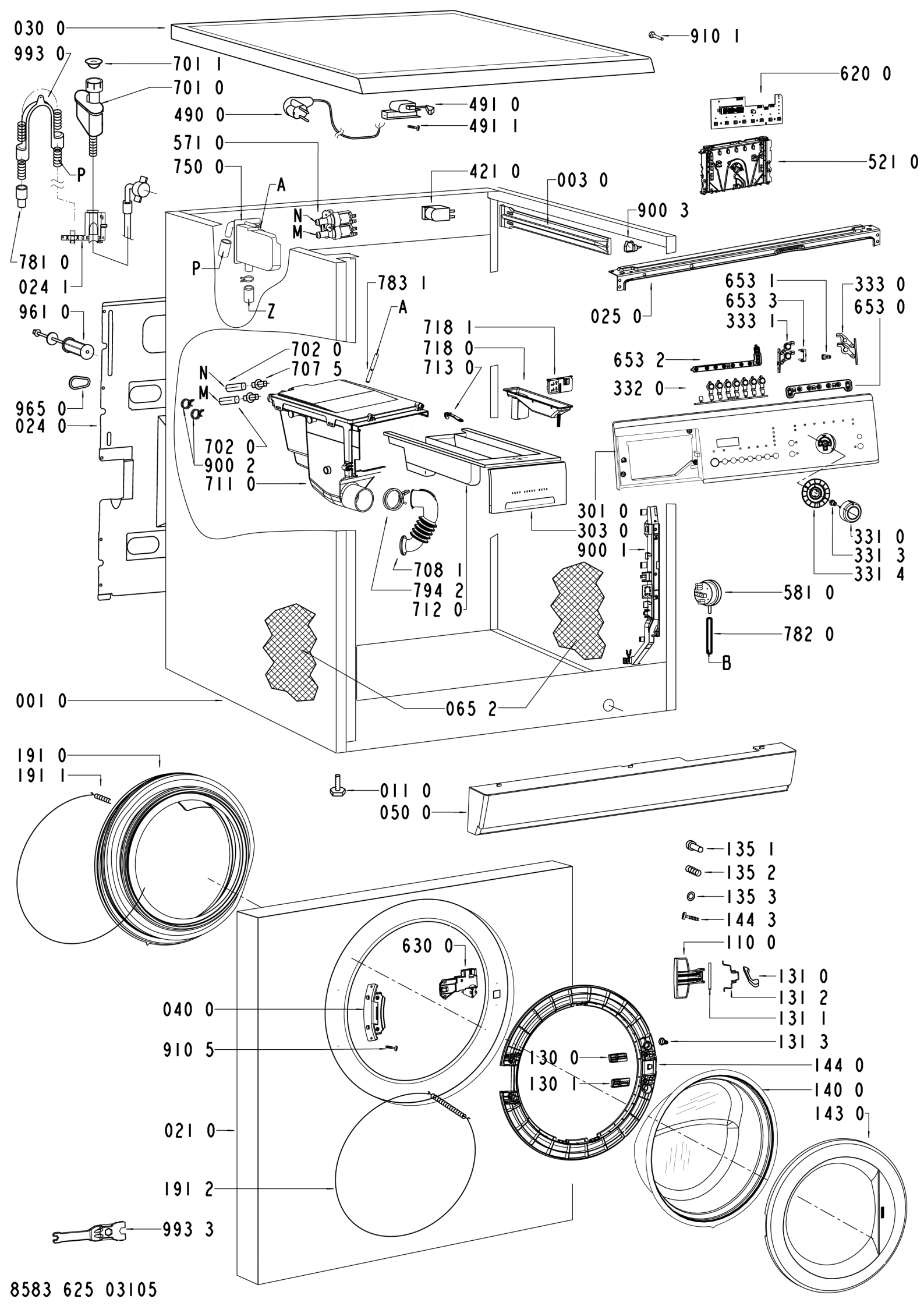

8583 625 03105