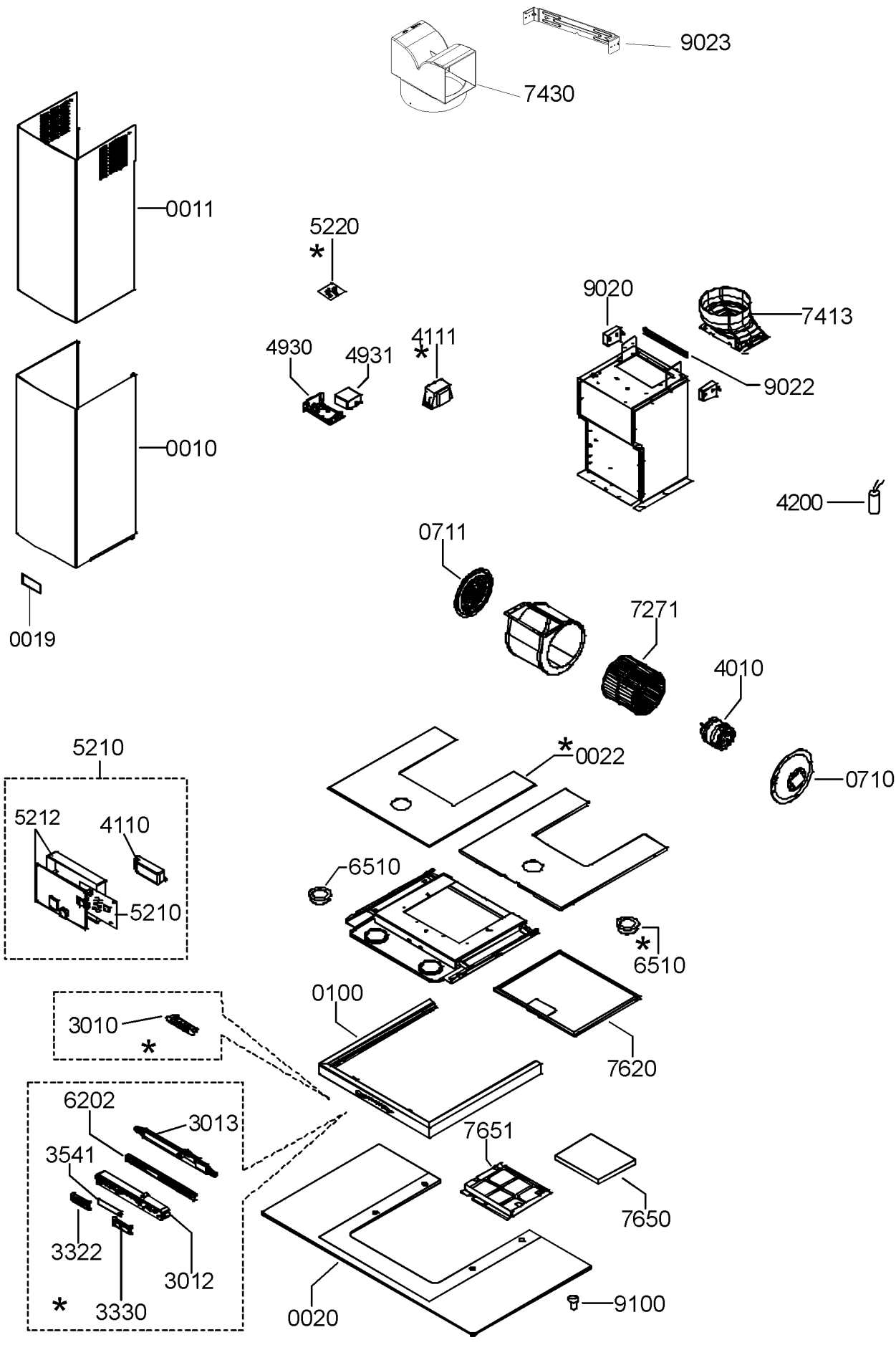
9023
7430
0011
5220
*
9020
7413
4930
4931
4111
*
9022
0010
4200
0711
7271
0019
4010
5210
*0022
0710
5212
4110
6510
5210
*
6510
0100
3010
*
7620
6202
3013
7651
3541
7650
3322
3012
*
3330
0020
9100