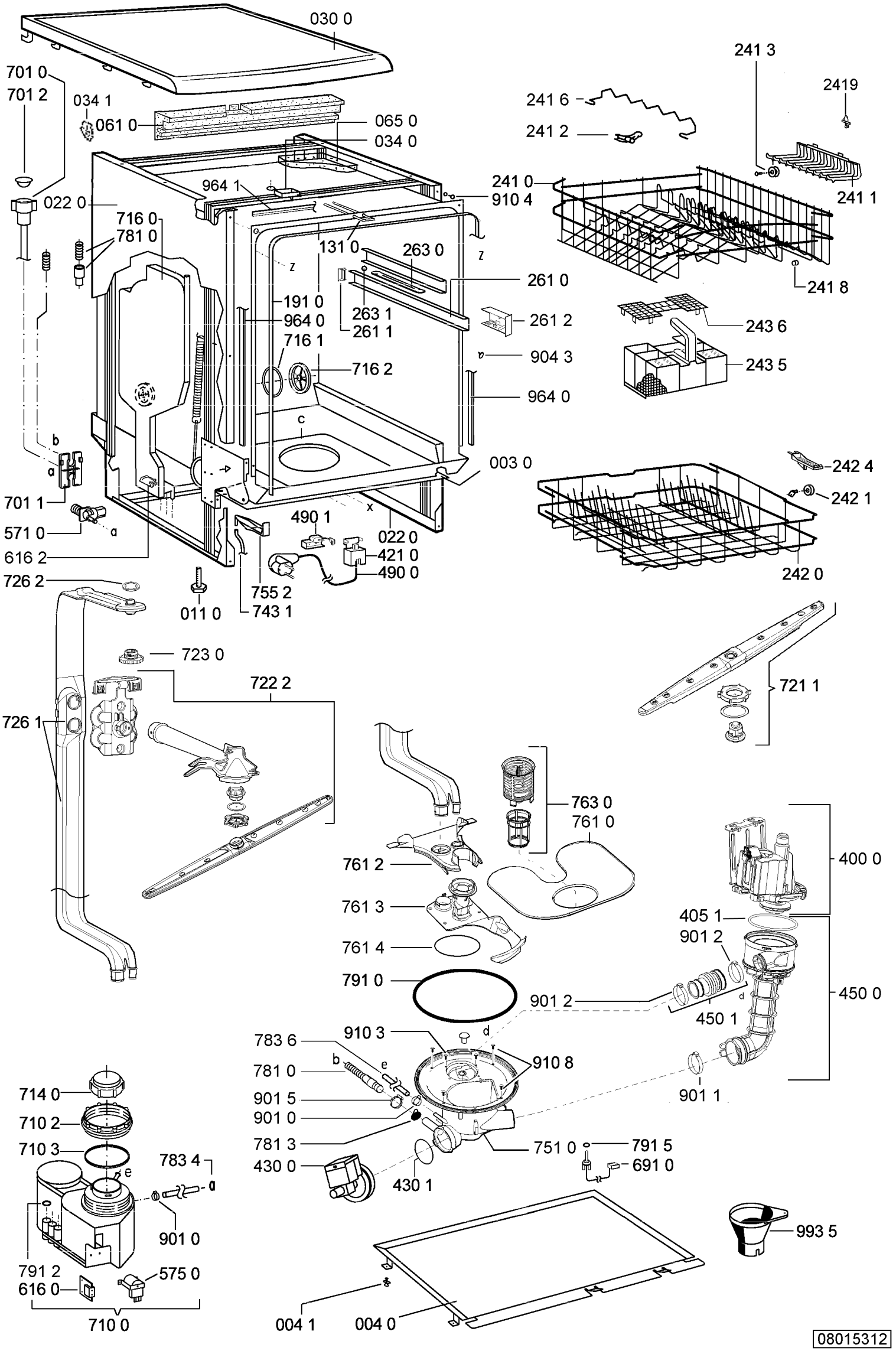
030 0
701 0
701 2
034 1
061 0
065 0
034 0
241 3
2419
241 6
241 2
241 0
910 4
241 1
964 1
022 0
716 0
781 0
131 0
263 0
261 0
241 8
191 0
263 1
261 1
964 0
261 2
243 6
716 1
904 3
716 2
243 5
964 0
003 0
242 4
242 1
701 1
571 0
616 2
490 1
022 0
421 0
490 0
242 0
726 2
011 0
755 2
743 1
723 0
722 2
721 1
726 1
763 0
761 0
761 2
400 0
761 3
405 1
901 2
761 4
791 0
450 0
901 2
450 1
910 3
783 6
910 8
781 0
901 5
901 1
901 0
714 0
710 2
710 3
781 3
751 0
791 5
783 4
430 0
691 0
430 1
901 0
993 5
791 2
616 0
575 0
710 0
004 1
004 0
08015312