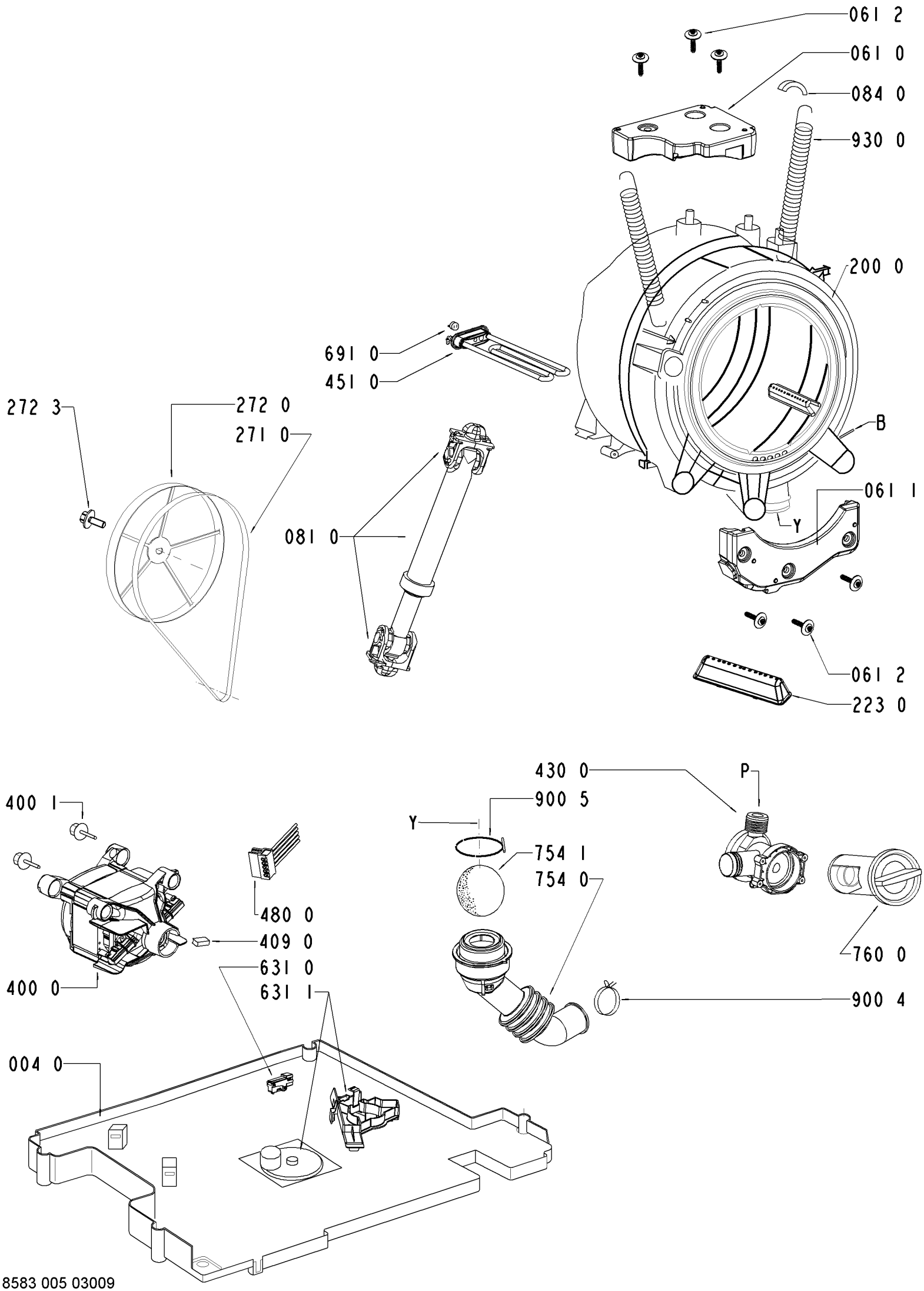

8583 005 03009