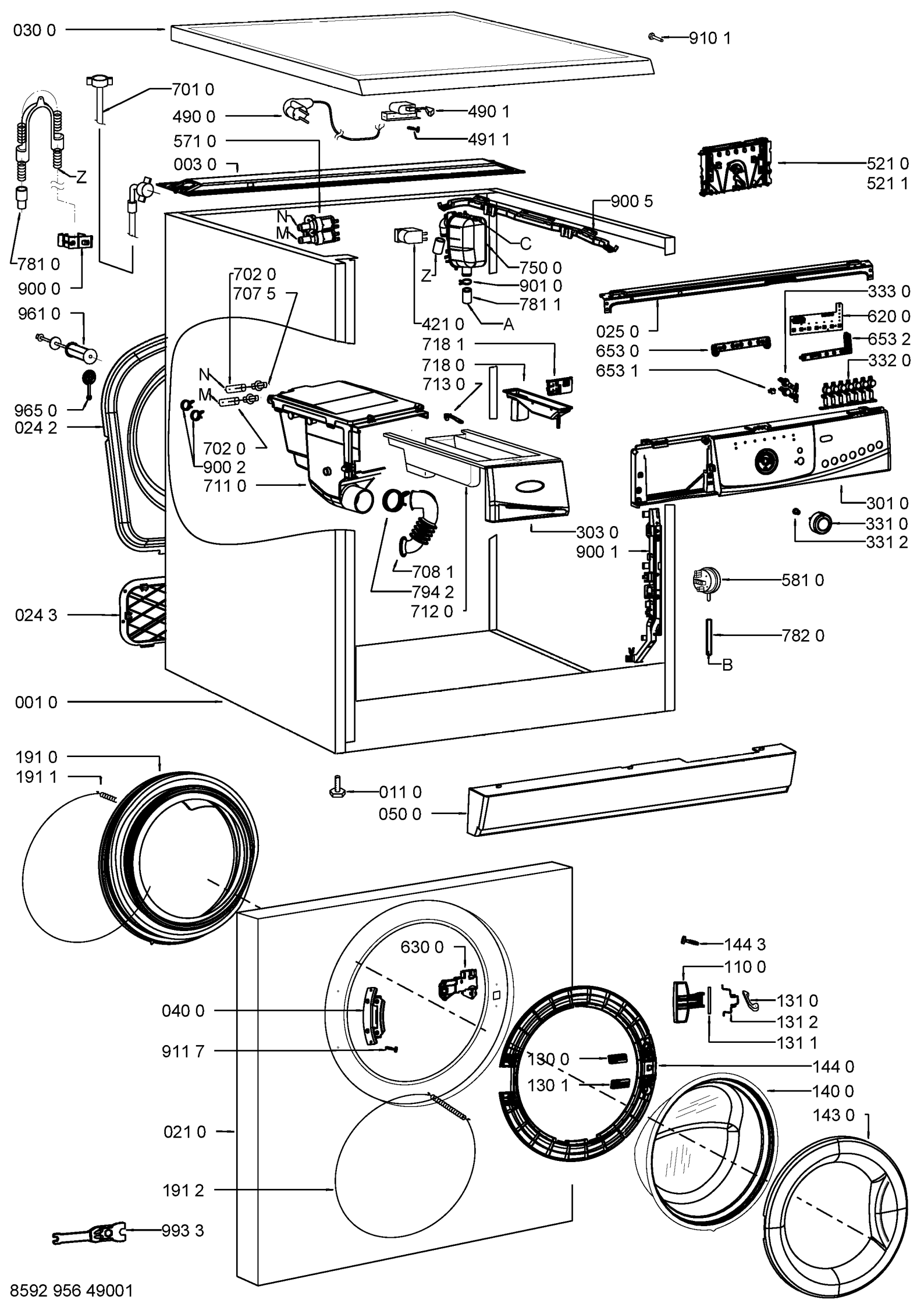

8592 956 49001