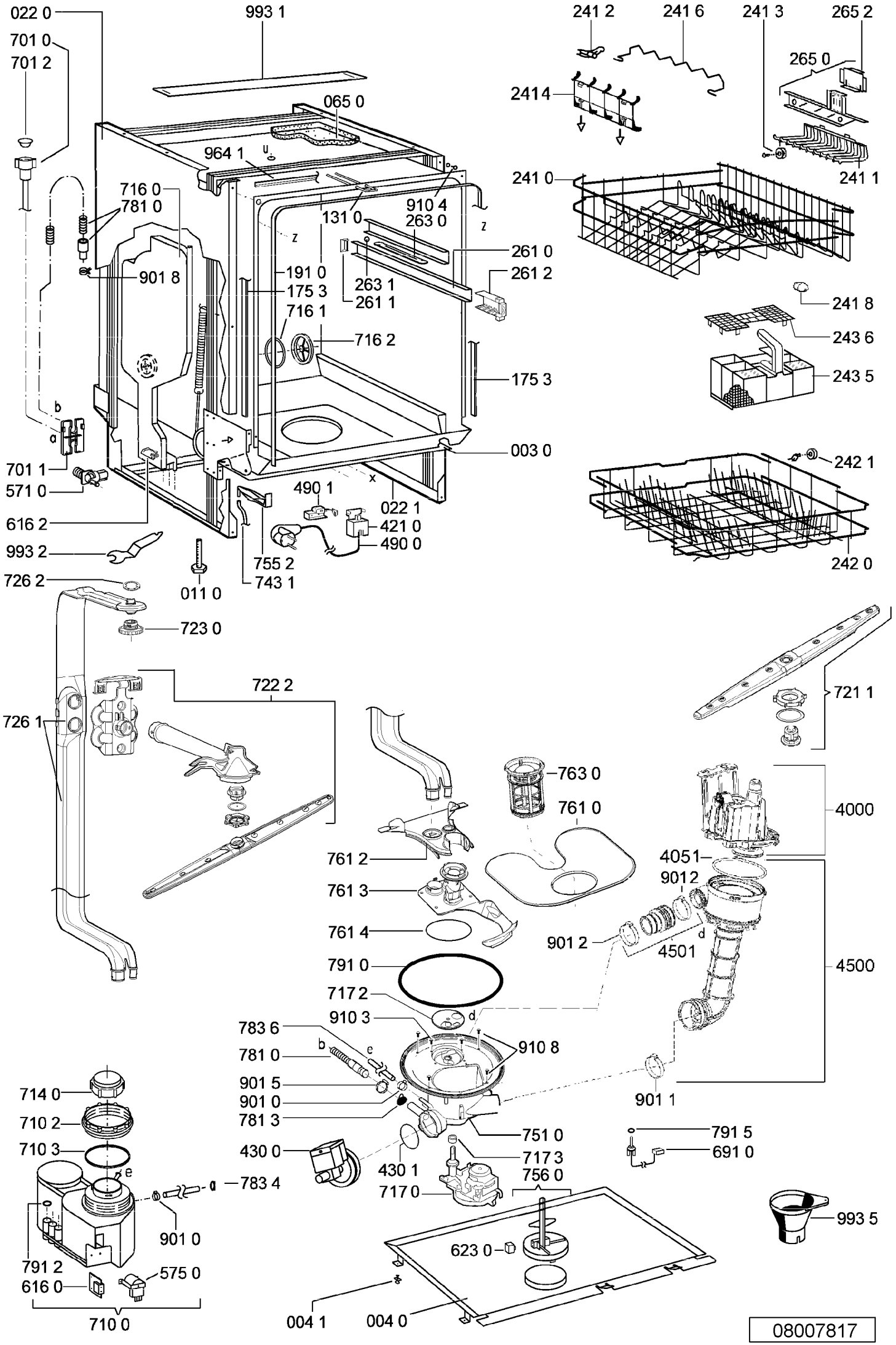
022 0
993 1
701 0
701 2
065 0
964 1
716 0
781 0
910 4
263 0
131 0
901 8
191 0
175 3
263 1
261 1
261 0
261 2
716 1
716 2
175 3
003 0
701 1
571 0
616 2
993 2
490 1
022 1
421 0
490 0
755 2
743 1
011 0
726 2
723 0
722 2
726 1
241 2
241 6
241 3
265 2
265 0
2414
241 1
241 0
241 8
243 6
243 5
242 1
242 0
721 1
763 0
761 0
4000
761 2
4051
9012
761 3
761 4
901 2
4501
4500
791 0
717 2
910 3
783 6
910 8
781 0
901 5
901 0
781 3
901 1
714 0
710 2
710 3
751 0
791 5
691 0
430 0
717 3
430 1
756 0
783 4
717 0
993 5
901 0
623 0
791 2
616 0
575 0
710 0
004 1
004 0
08007817