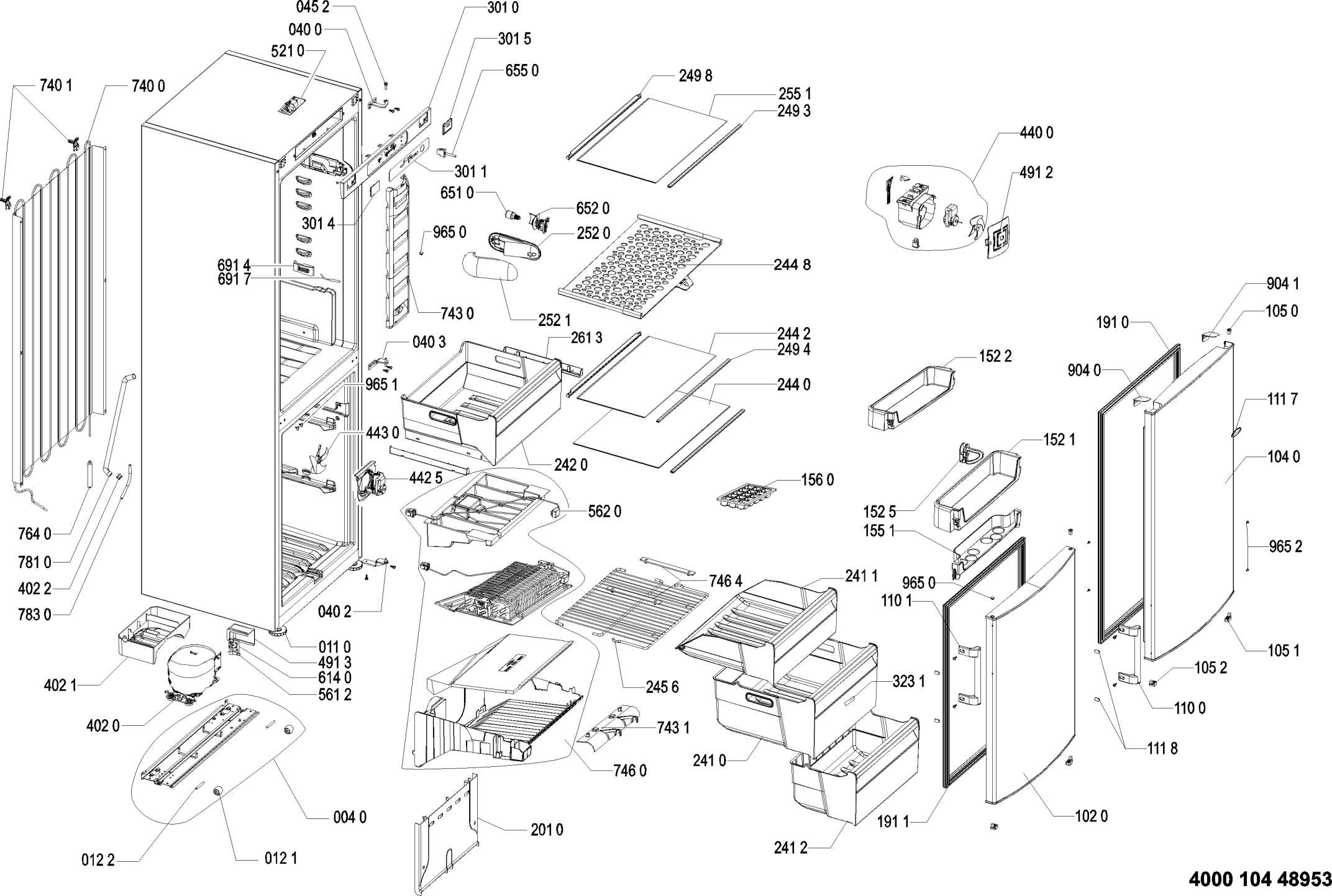

4000 104 48953