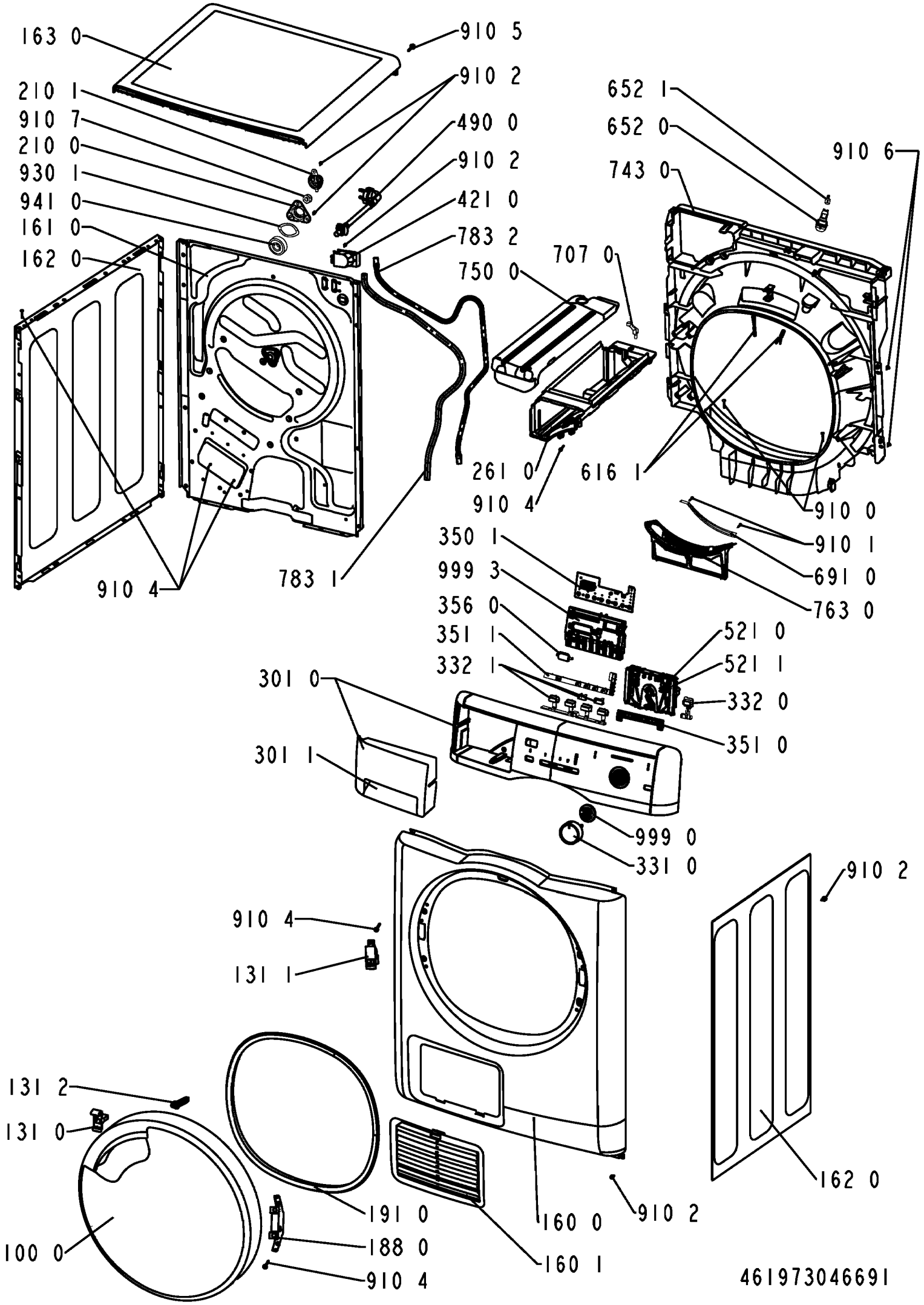
163 0
910 5
210 1
910 2
910 7
490 0
210 0
910 2
930 1
421 0
941 0
783 2
161 0
162 0
750 0
707 0
652 1
652 0
910 6
743 0
261 0
910 4
616 1
910 0
910 1
691 0
763 0
910 4
783 1
350 1
999 3
356 0
351 1
332 1
521 0
521 1
332 0
351 0
301 0
301 1
999 0
331 0
910 2
910 4
131 1
131 2
131 0
191 0
160 0
910 2
162 0
100 0
188 0
160 1
910 4
46197304669 1