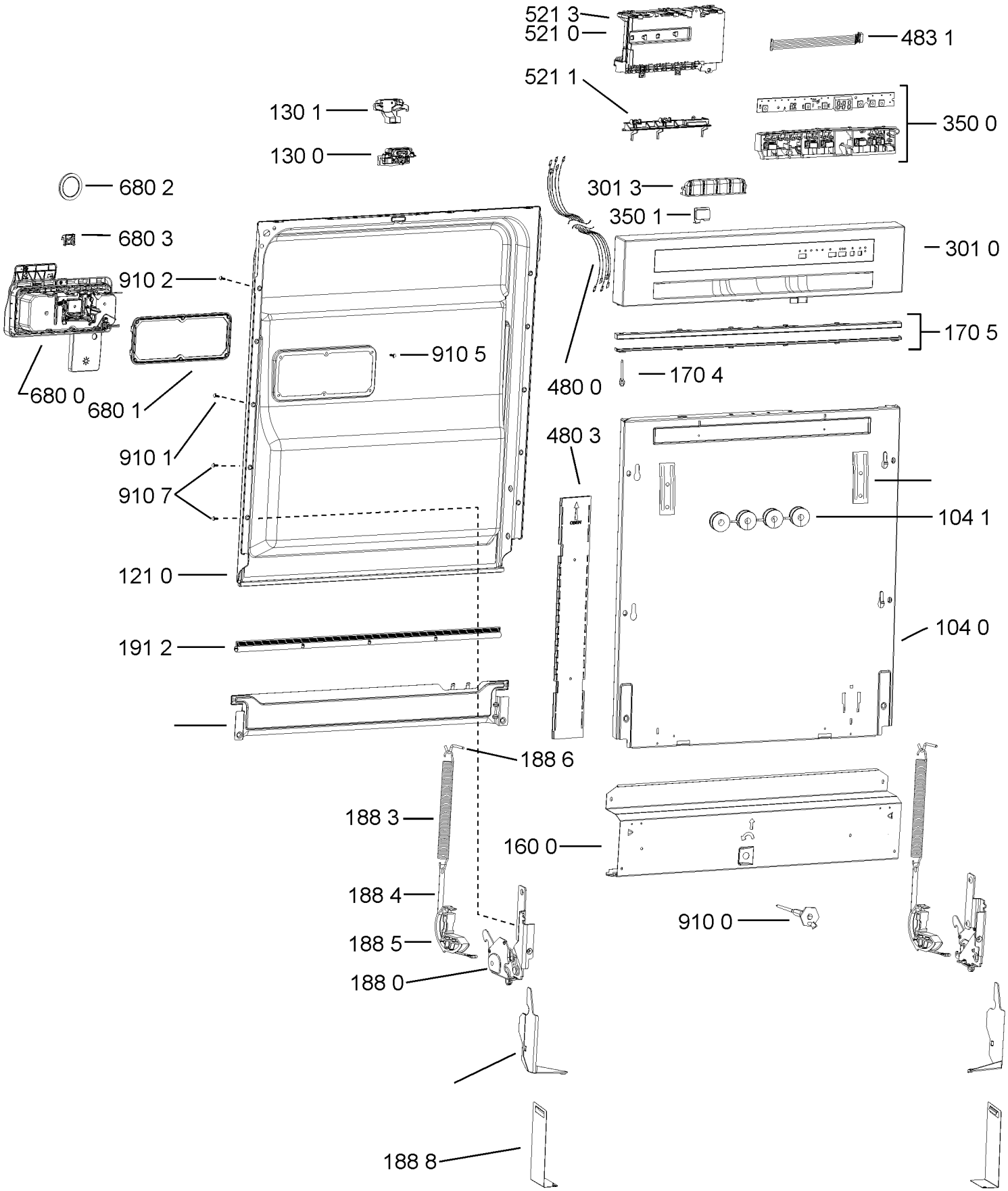

400010456452