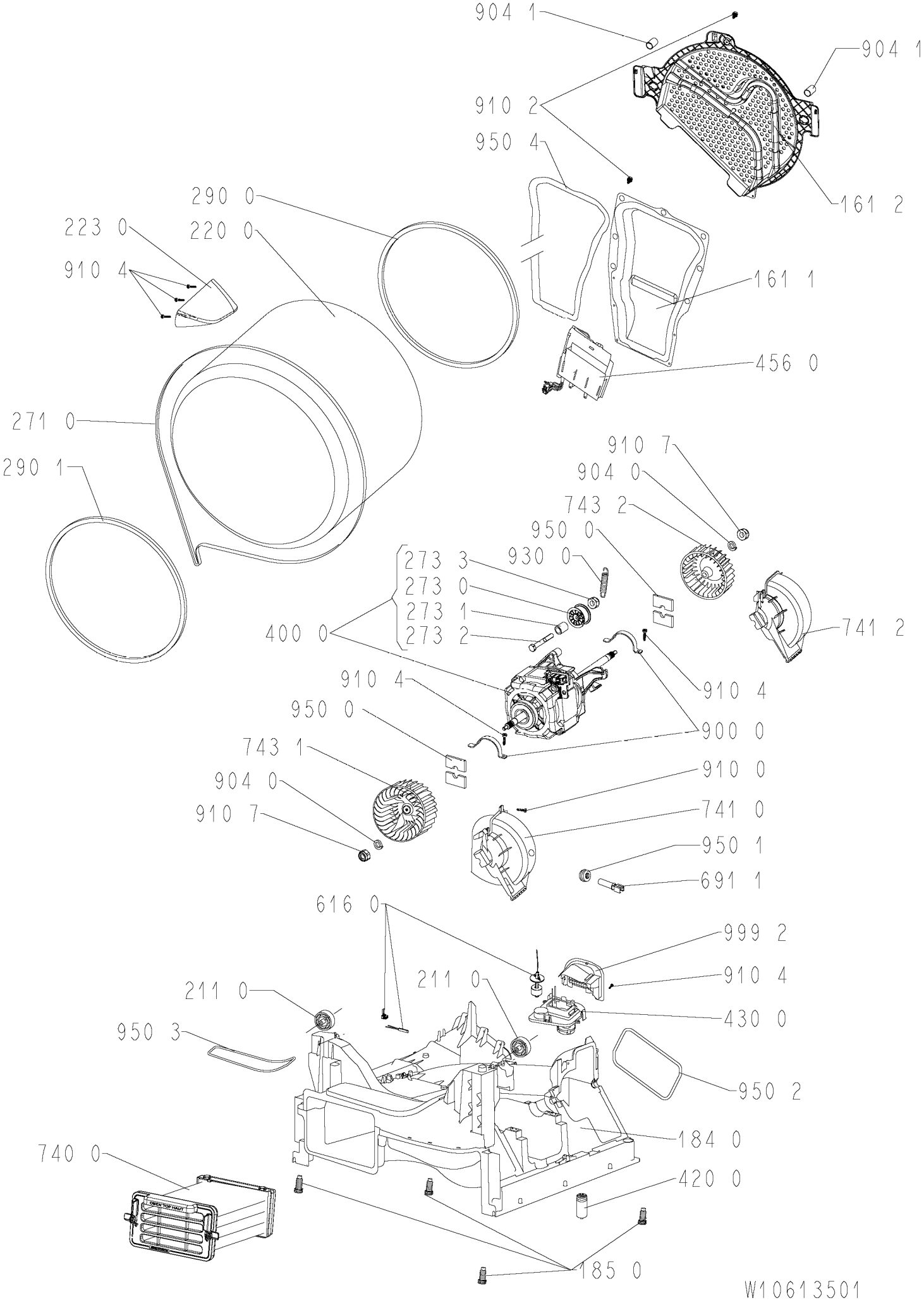
904 1
904 1
910 2
950 4
161 2
290 0
223 0
220 0
910 4
161 1
456 0
271 0
290 1
910 7
904 0
743 2
950 0
930 0
273 3
273 0
273 1
273 2
400 0
741 2
910 4
910 4
950 0
900 0
743 1
910 0
904 0
741 0
910 7
950 1
691 1
616 0
999 2
910 4
211 0
211 0
430 0
950 3
950 2
184 0
740 0
420 0
185 0
W10613501