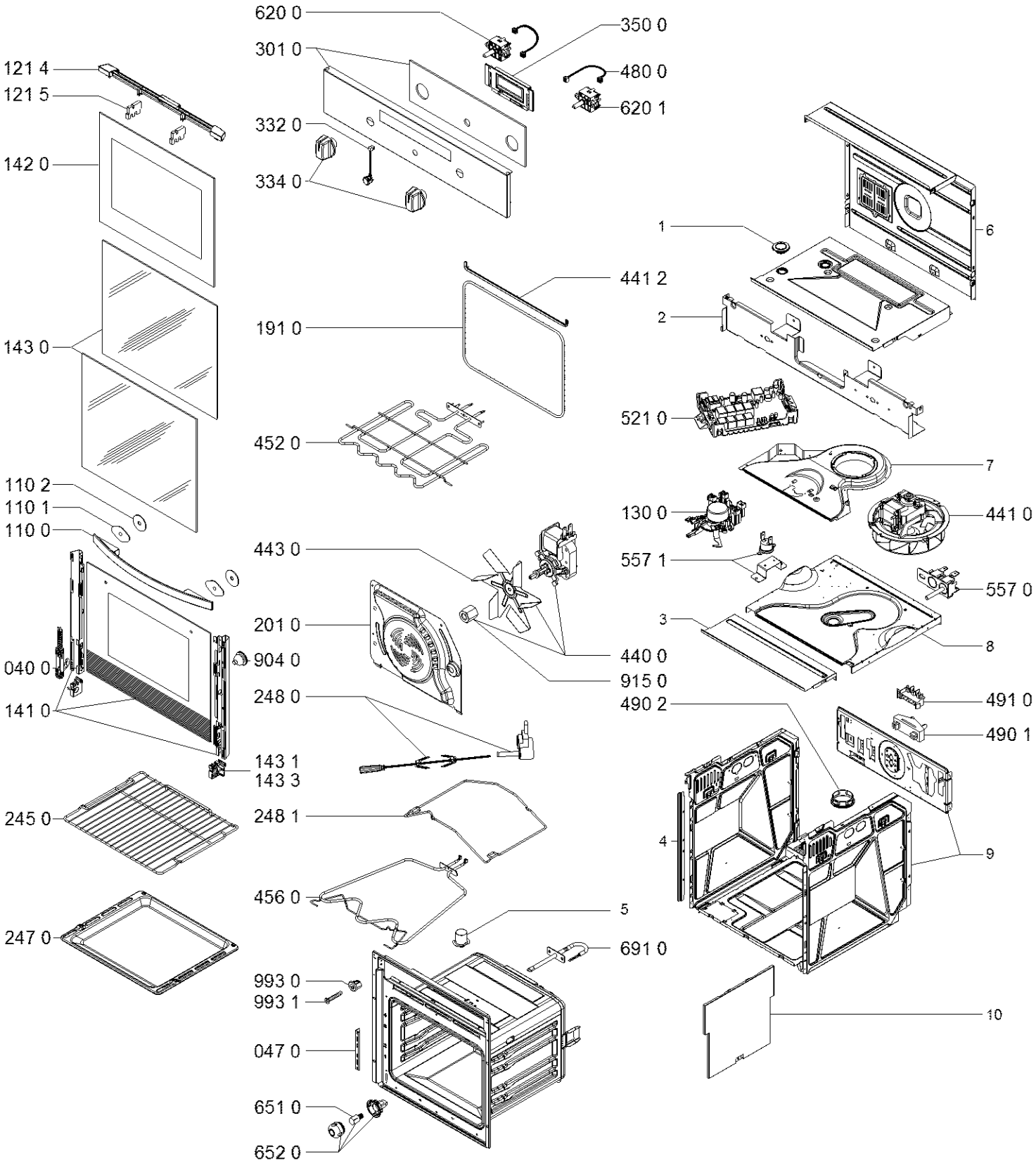

4000 106 08480