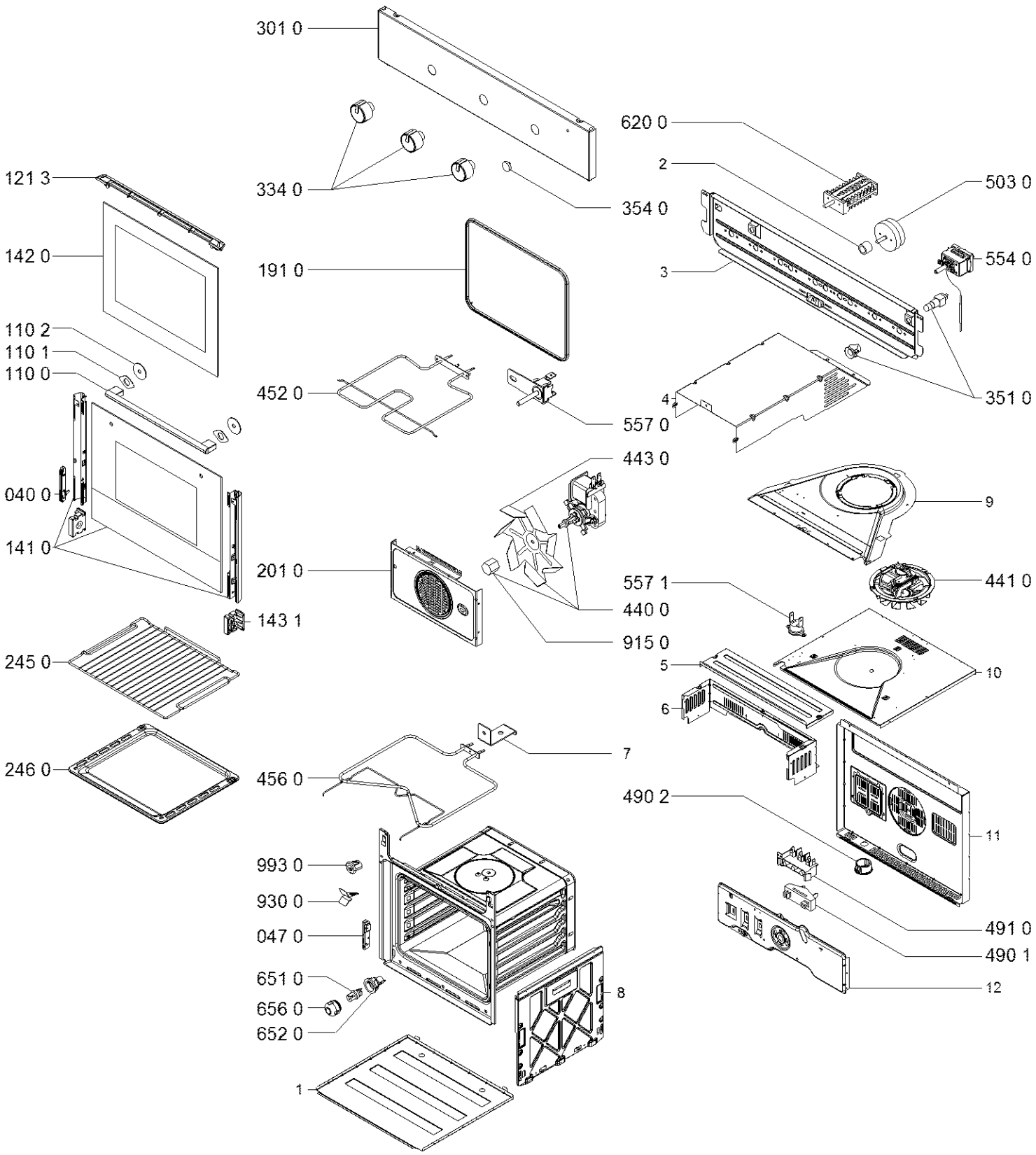

4000 106 56145