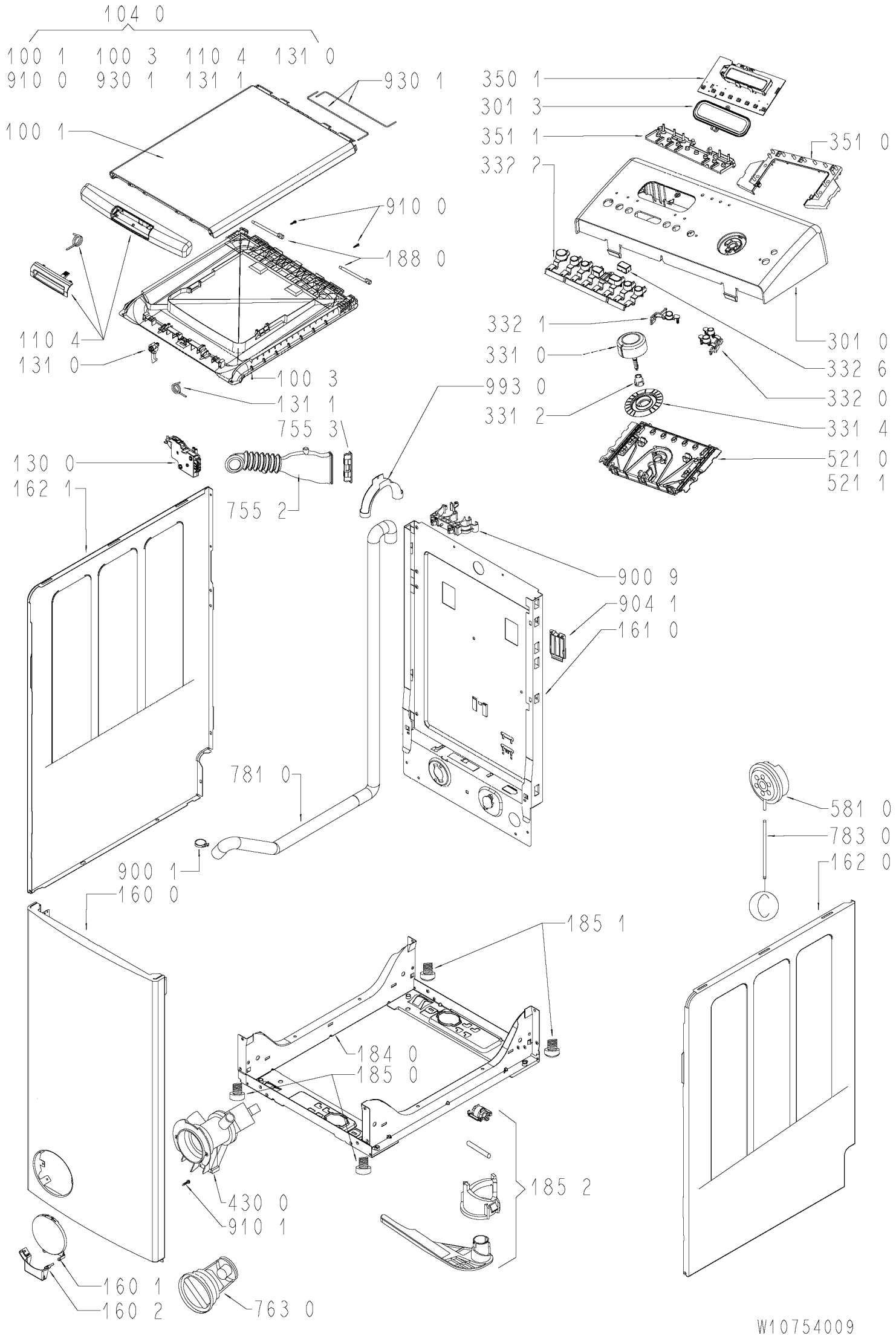
104 0
100 1
100 3
110 4
131 0
910 0
930 1
131 1
930 1
100 1
910 0
188 0
110 4
131 0
100 3
131 1
350 1
301 3
351 1
351 0
332 2
301 0
332 6
332 1
331 0
332 0
993 0
331 2
331 4
521 0
521 1
755 3
130 0
162 1
755 2
900 9
904 1
161 0
781 0
581 0
783 0
162 0
900 1
160 0
185 1
184 0
185 0
185 2
430 0
910 1
160 1
160 2
763 0
W10754009