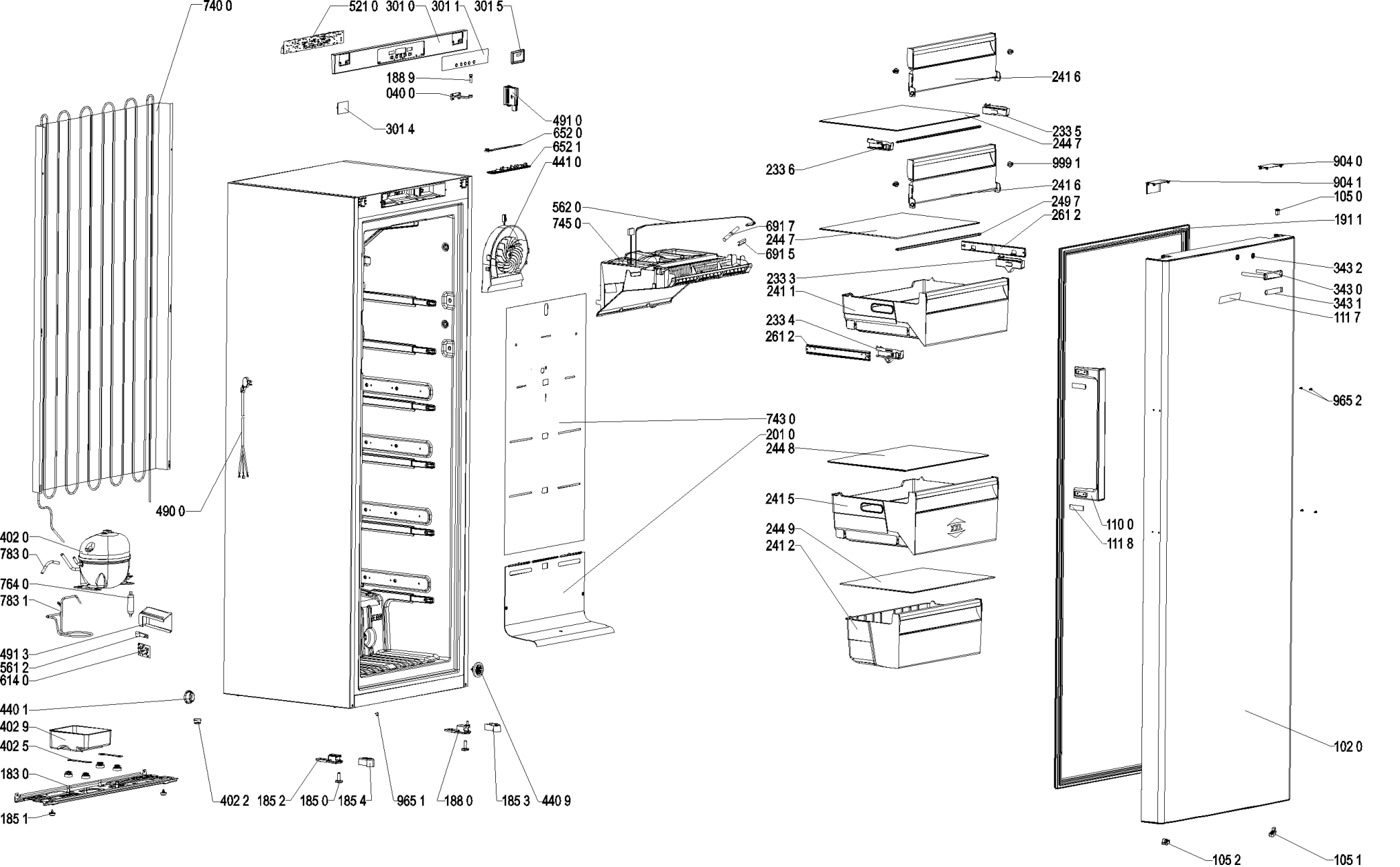

4000 107 53505