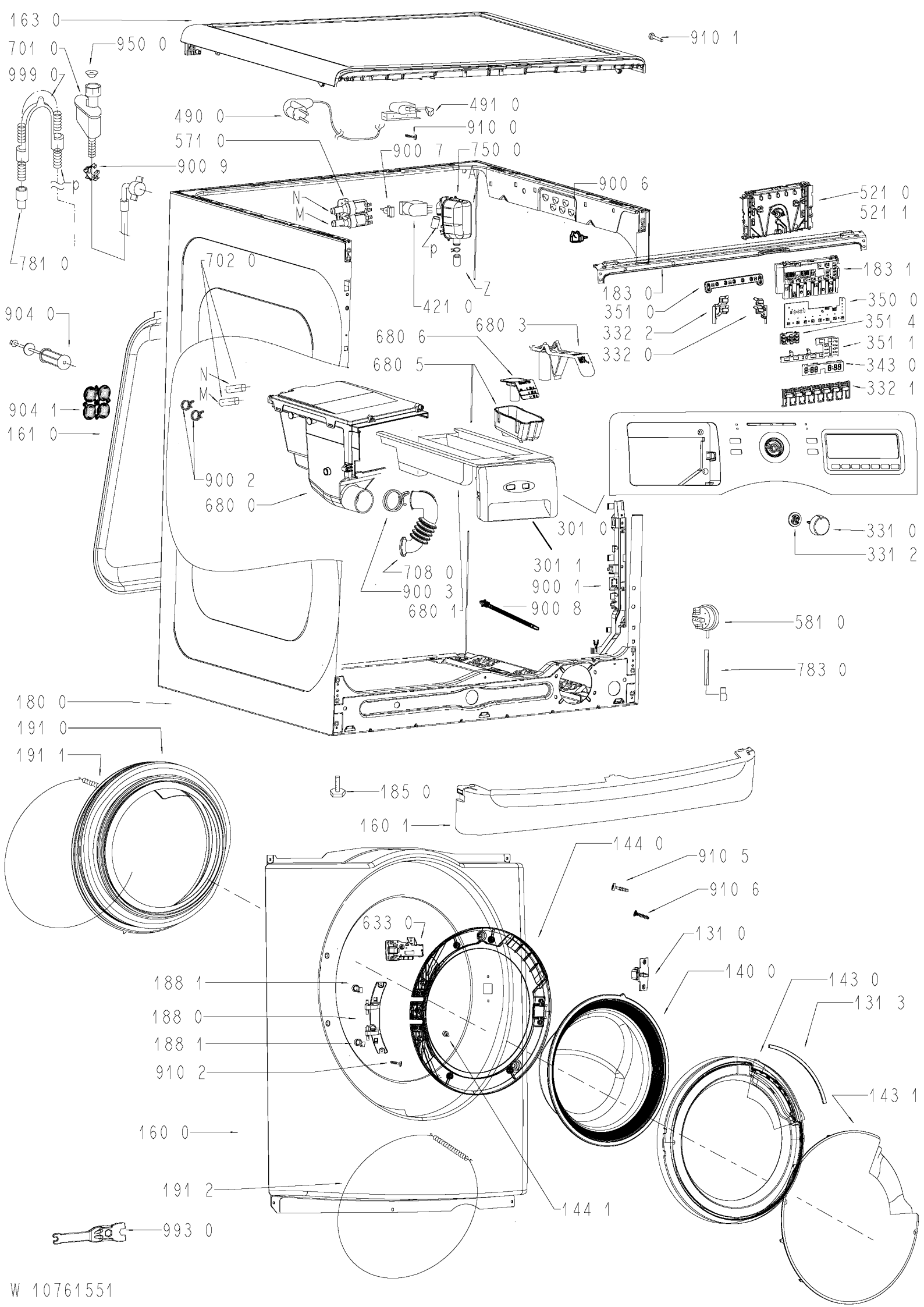
163 0
910 1
701 0
950 0
999 0
490 0
491 0
910 0
571 0
900 7
750 0
900 9
900 6
521 0
521 1
N
M
781 0
702 0
183 1
183 0
351 0
350 0
421 0
Z
332 2
351 4
904 0
680 6
680 3
332 0
351 1
680 5
343 0
N
M
332 1
904 1
161 0
900 2
680 0
331 0
331 2
301 0
708 0
301 1
900 3
900 1
680 1
900 8
581 0
783 0
180 0
191 0
191 1
185 0
160 1
144 0
910 5
910 6
633 0
131 0
188 1
140 0
143 0
188 0
131 3
188 1
910 2
143 1
160 0
191 2
144 1
993 0
W 10761551