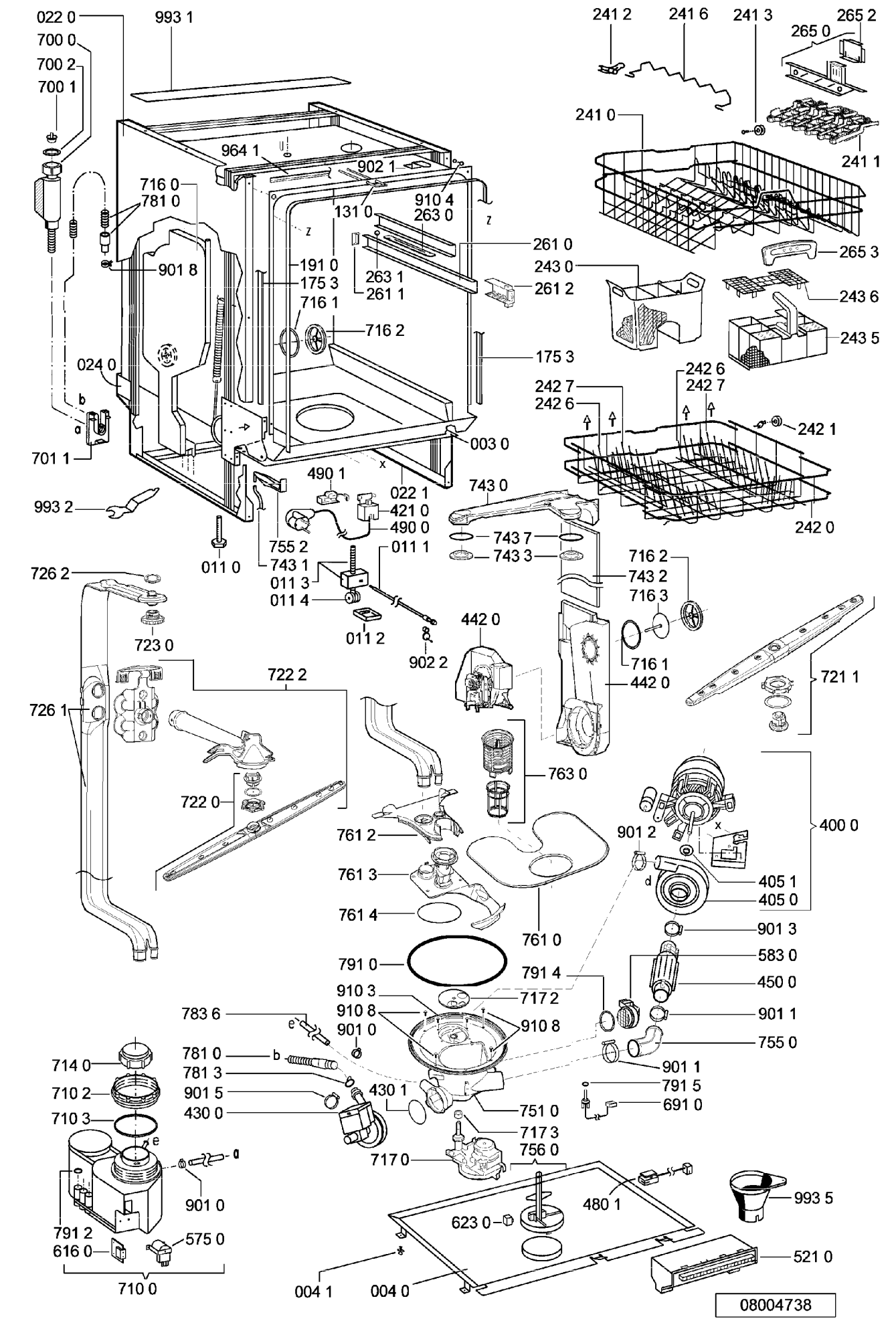
022 0
993 1
700 0
700 2
700 1
964 1
902 1
716 0
781 0
910 4
131 0
263 0
901 8
191 0
175 3
263 1
261 1
261 0
261 2
716 1
716 2
175 3
024 0
701 1
003 0
993 2
490 1
022 1
421 0
490 0
755 2
743 1
011 0
011 3
011 4
011 1
011 2
902 2
743 0
743 7
743 3
716 2
743 2
716 3
716 1
442 0
442 0
726 2
723 0
722 2
726 1
722 0
763 0
761 2
761 3
761 4
761 0
791 0
910 3
717 2
783 6
910 8
901 0
910 8
781 0
781 3
901 5
430 0
430 1
751 0
717 3
717 0
756 0
714 0
710 2
710 3
901 0
791 2
616 0
575 0
710 0
004 1
004 0
623 0
480 1
993 5
521 0
241 2
241 6
241 3
265 2
265 0
241 0
241 1
265 3
243 0
243 6
243 5
242 6
242 7
242 7
242 6
242 1
242 0
721 1
400 0
901 2
405 1
405 0
901 3
583 0
450 0
791 4
901 1
755 0
901 1
791 5
691 0
08004738