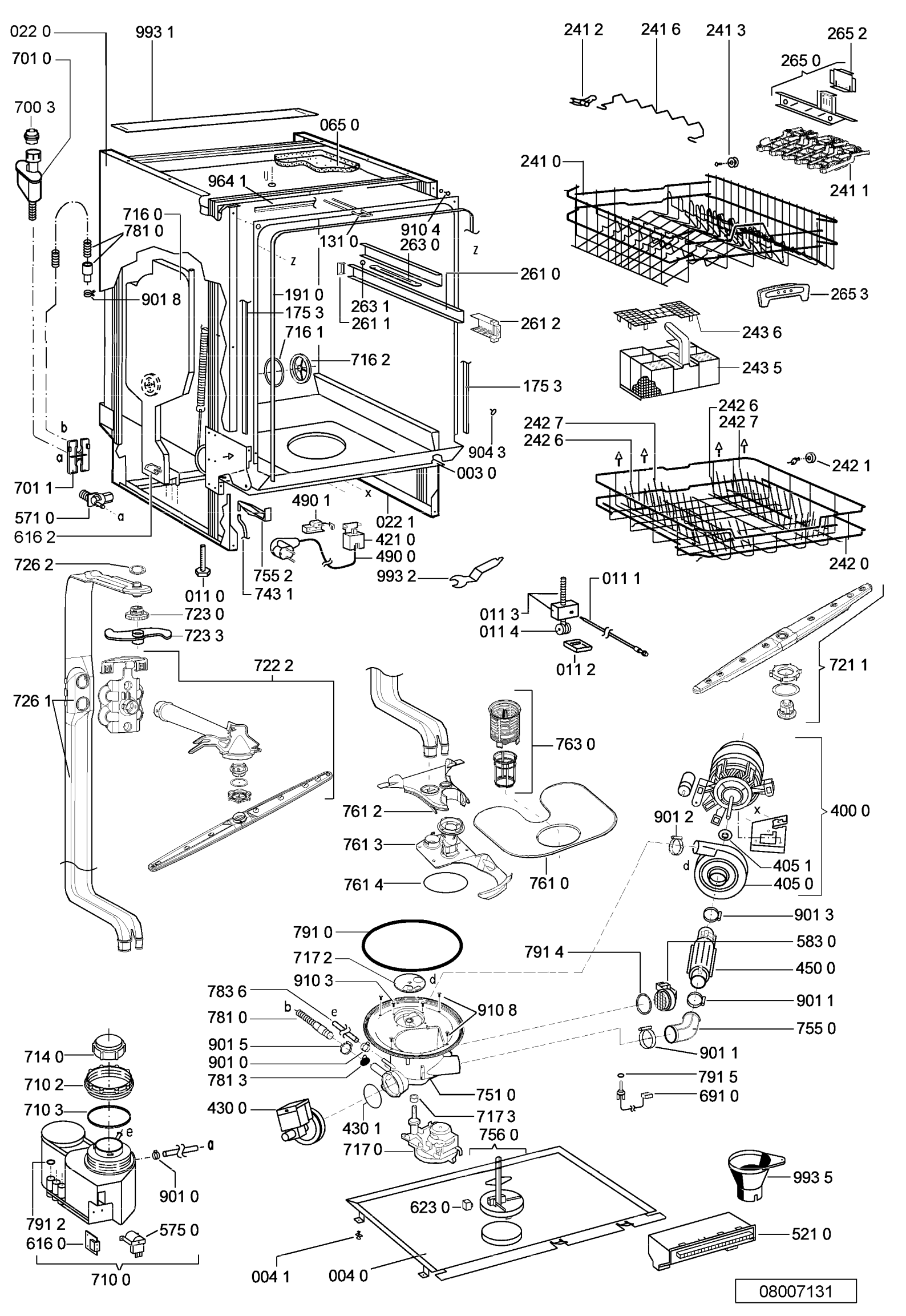
022 0
993 1
701 0
700 3
065 0
964 1
716 0
781 0
131 0
910 4
263 0
261 0
901 8
191 0
175 3
263 1
261 1
261 2
716 1
716 2
175 3
904 3
003 0
701 1
571 0
616 2
490 1
022 1
421 0
490 0
993 2
755 2
743 1
011 0
726 2
723 0
723 3
722 2
726 1
241 2
241 6
241 3
265 2
265 0
241 0
241 1
265 3
243 6
243 5
242 6
242 7
242 7
242 6
242 1
242 0
011 1
011 3
011 4
011 2
721 1
763 0
761 2
761 3
761 4
761 0
400 0
901 2
405 1
405 0
901 3
583 0
450 0
901 1
755 0
901 1
791 5
691 0
791 0
717 2
910 3
910 8
783 6
781 0
901 5
901 0
781 3
751 0
717 3
430 0
430 1
717 0
756 0
623 0
714 0
710 2
710 3
901 0
791 2
616 0
575 0
710 0
004 1
004 0
993 5
521 0
08007131