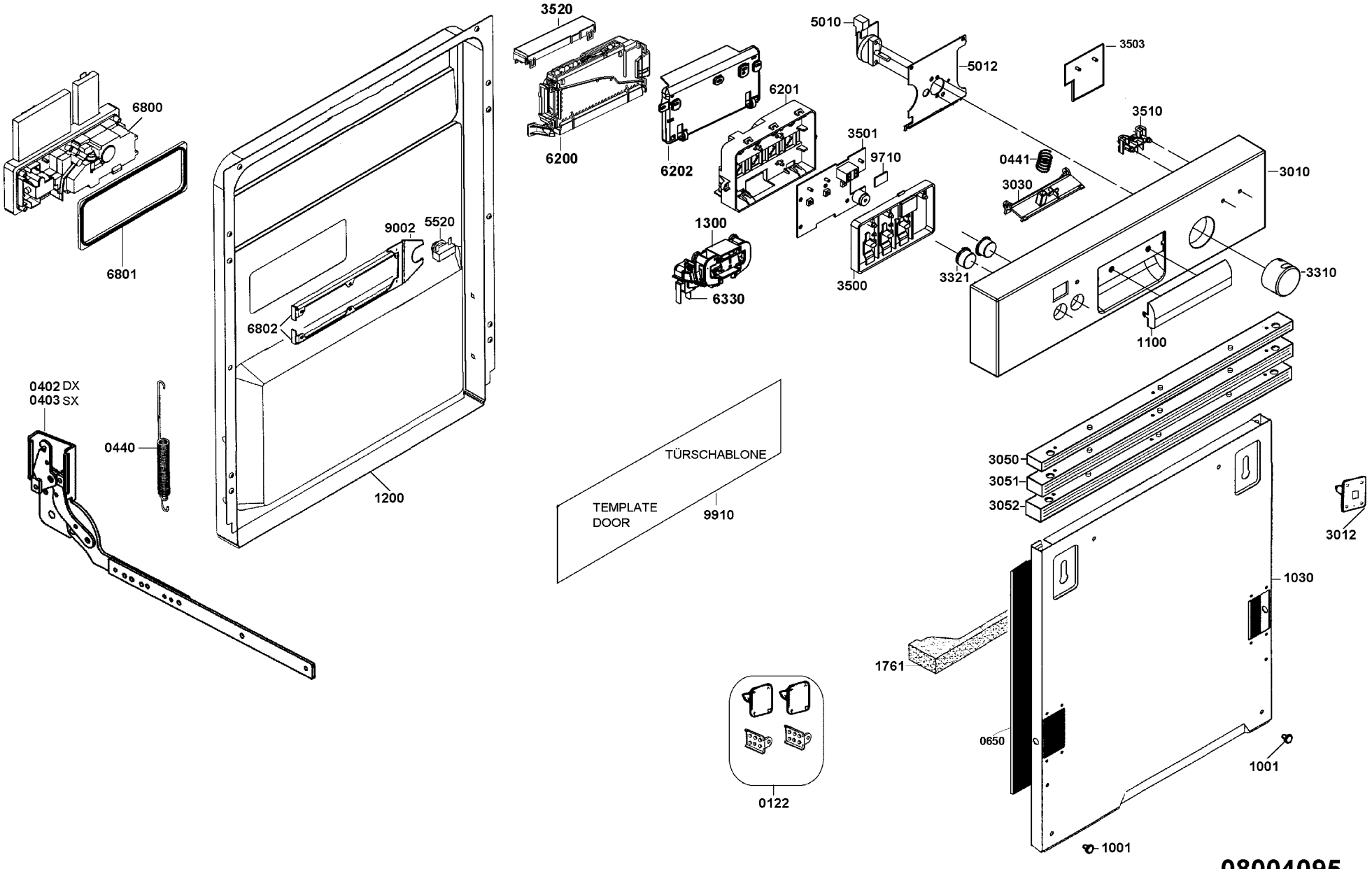
6800
6801
3520
6200
6202
6201
5010
5012
3503
3510
3501
9710
0441
3030
3010
1300
6330
3500
3321
3310
1100
9002
5520
6802
1200
0402 DX
0403 SX
0440
TÜRSCHABLONE
TEMPLATE
DOOR
9910
3050
3051
3052
3012
1030
1761
0650
1001
1001
0122

08004095