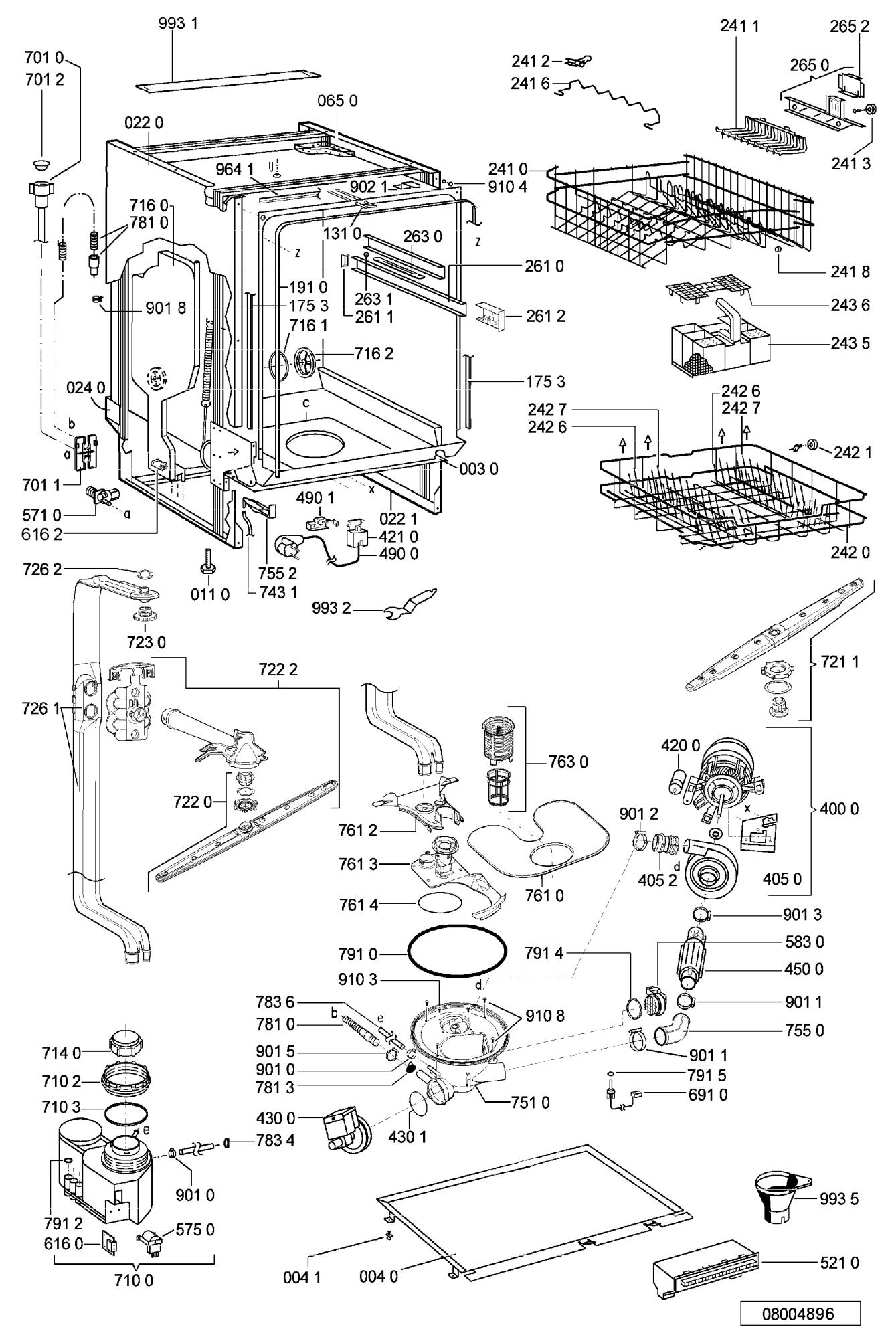
993 1
701 0
701 2
022 0
065 0
964 1
902 1
910 4
241 0
241 1
265 2
265 0
241 2
241 6
241 3
716 0
781 0
131 0
263 0
261 0
241 8
191 0
263 1
261 1
243 6
901 8
175 3
261 2
716 1
716 2
243 5
024 0
175 3
242 6
242 7
242 7
242 6
242 1
003 0
701 1
571 0
616 2
490 1
022 1
421 0
490 0
242 0
755 2
743 1
011 0
993 2
726 2
723 0
721 1
722 2
726 1
763 0
420 0
722 0
400 0
901 2
761 2
761 3
405 2
405 0
761 4
761 0
901 3
791 0
791 4
583 0
450 0
910 3
783 6
781 0
910 8
901 1
755 0
714 0
901 5
901 0
781 3
901 1
791 5
710 2
691 0
710 3
751 0
430 0
430 1
783 4
901 0
993 5
791 2
575 0
616 0
710 0
004 1
004 0
521 0
08004896