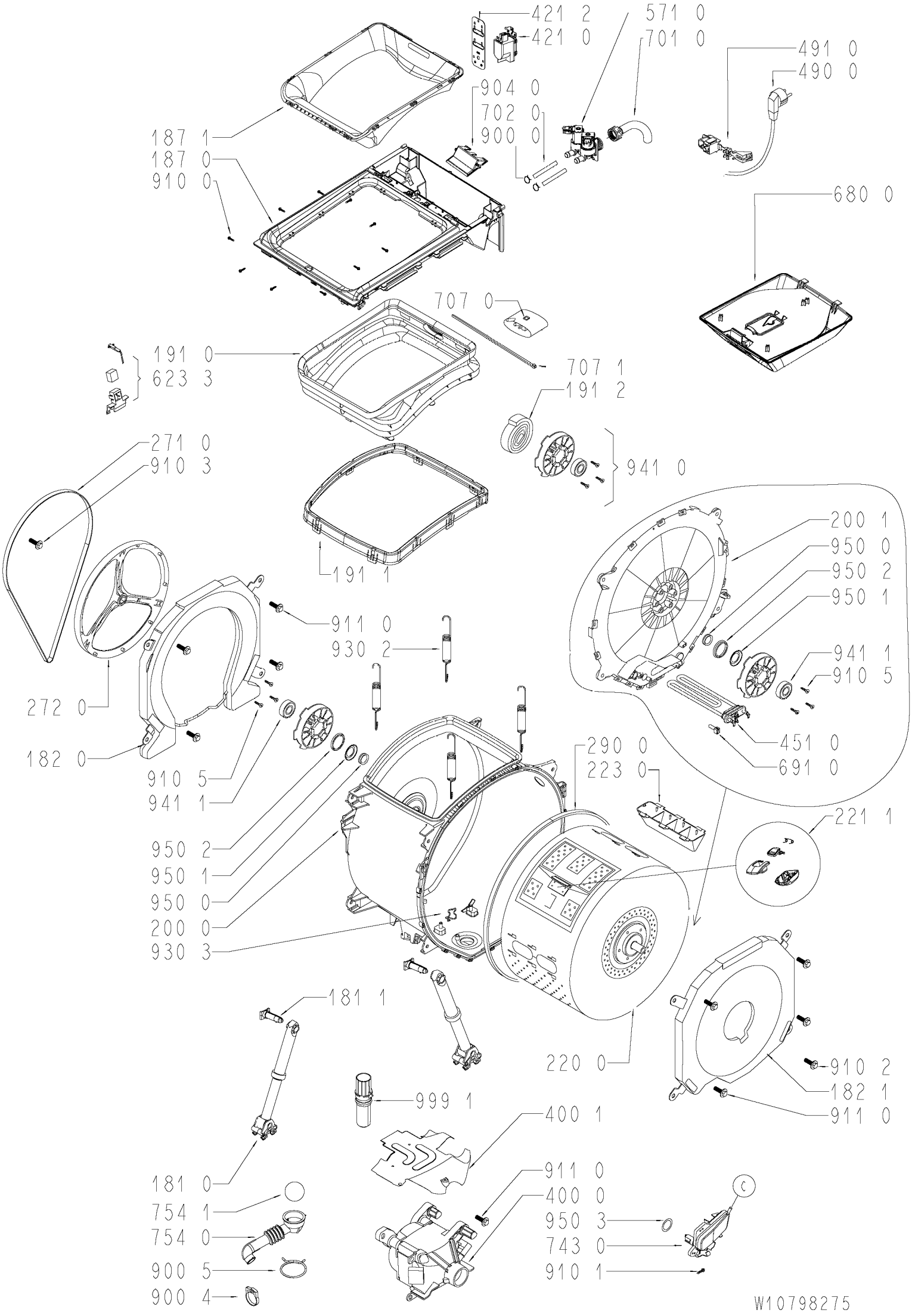
421 2
421 0
571 0
701 0
491 0
490 0
904 0
702 0
900 0
187 1
187 0
910 0
680 0
707 0
191 0
623 3
707 1
191 2
941 0
271 0
910 3
191 1
200 1
950 0
950 2
950 1
911 0
930 2
941 1
910 5
272 0
451 0
691 0
182 0
910 5
941 1
290 0
223 0
221 1
950 2
950 1
950 0
200 0
930 3
181 1
220 0
910 2
182 1
911 0
999 1
400 1
181 0
754 1
754 0
900 5
900 4
911 0
400 0
950 3
743 0
910 1
W10798275