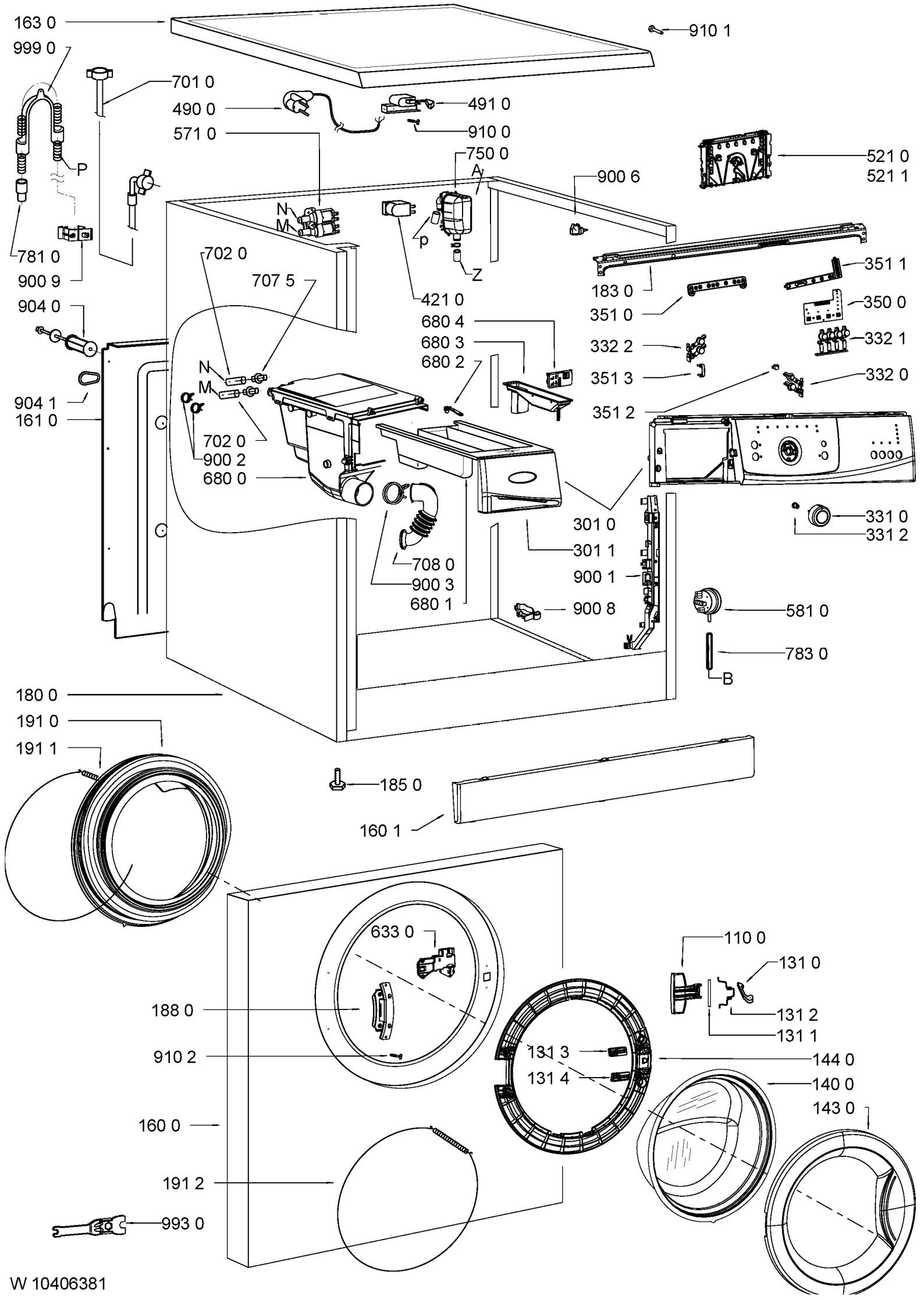
163 0
910 1
999 0
701 0
490 0
491 0
910 0
571 0
750 0
A
521 0
521 1
900 6
P
N
M
p
781 0
900 9
702 0
707 5
Z
421 0
183 0
351 1
904 0
351 0
350 0
680 4
680 3
332 2
332 1
680 2
351 3
332 0
904 1
161 0
351 2
702 0
900 2
680 0
331 0
331 2
301 0
301 1
708 0
900 1
900 3
680 1
900 8
581 0
783 0
B
180 0
191 0
191 1
185 0
160 1
633 0
110 0
131 0
188 0
131 2
131 1
910 2
131 3
144 0
131 4
140 0
143 0
160 0
191 2
993 0
W 10406381