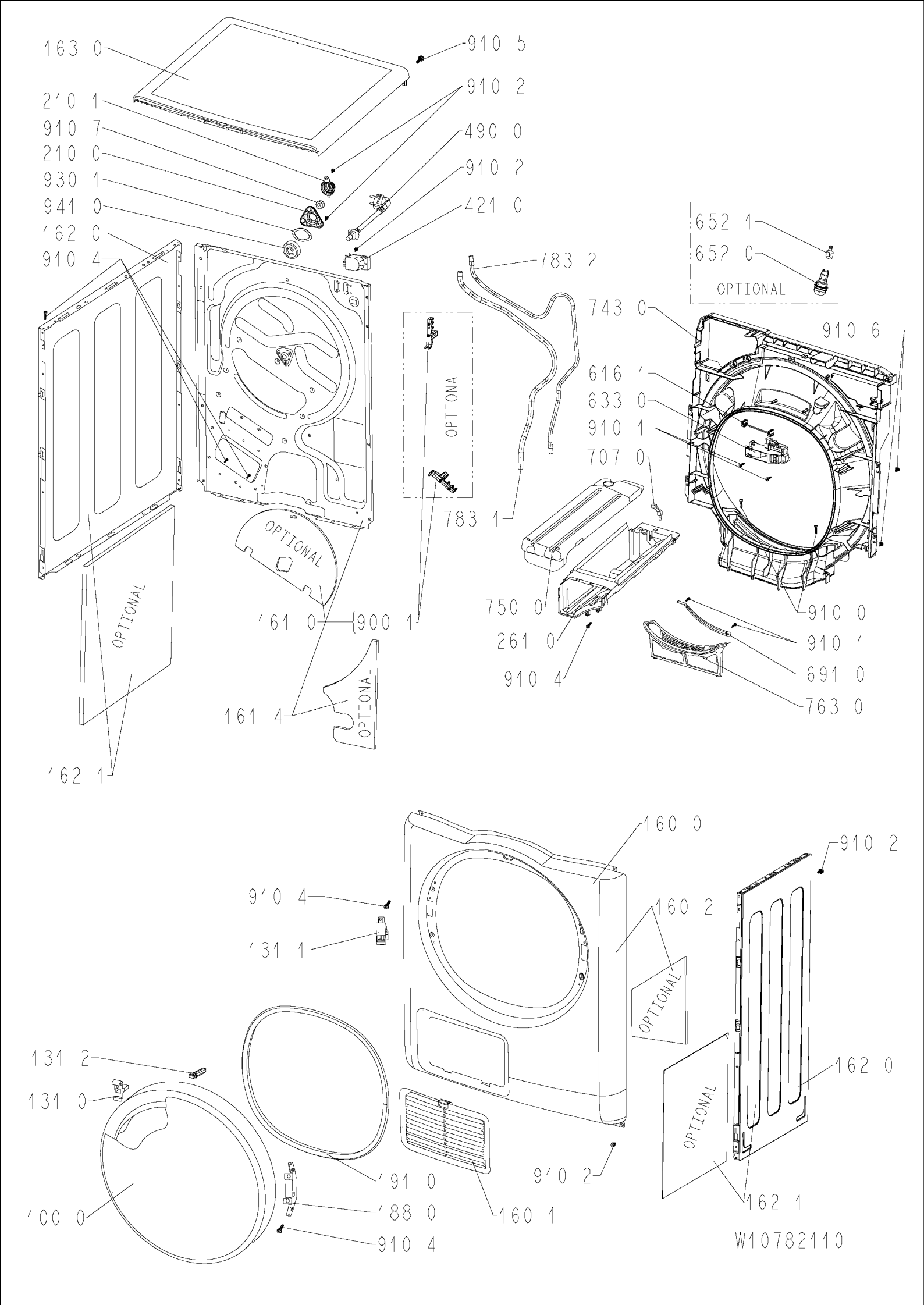
163 0
910 5
910 2
210 1
910 7
490 0
210 0
930 1
910 2
941 0
421 0
162 0
910 4
652 1
652 0
OPTIONAL
783 2
743 0
910 6
616 1
633 0
910 1
707 0
OPTIONAL
783 1
OPTIONAL
OPTIONAL
750 0
910 0
161 0
900 1
261 0
910 1
910 4
691 0
OPTIONAL
161 4
763 0
162 1
160 0
910 2
910 4
160 2
131 1
OPTIONAL
131 2
162 0
131 0
OPTIONAL
191 0
910 2
100 0
188 0
160 1
162 1
910 4
W10782110