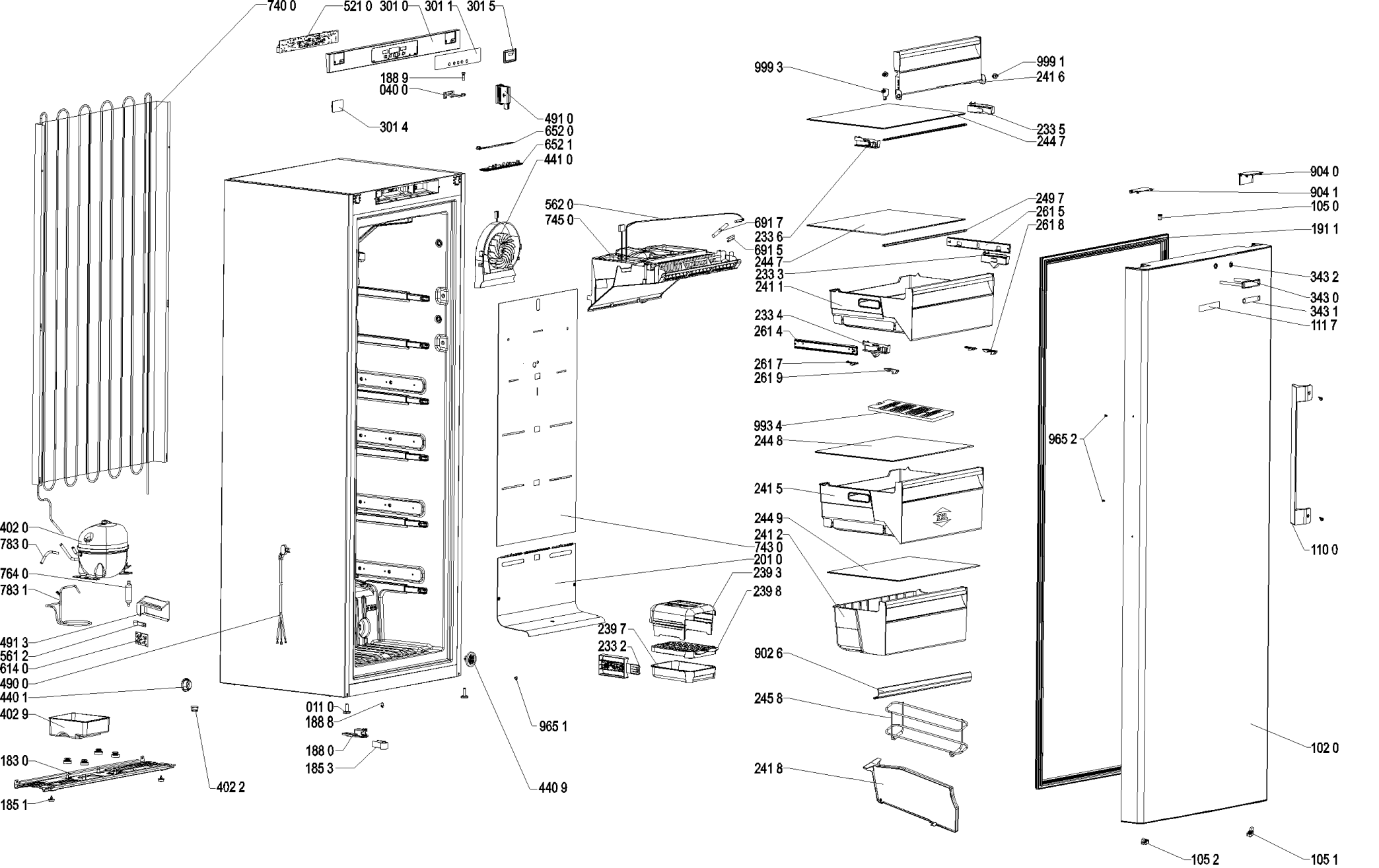

4000 107 58202