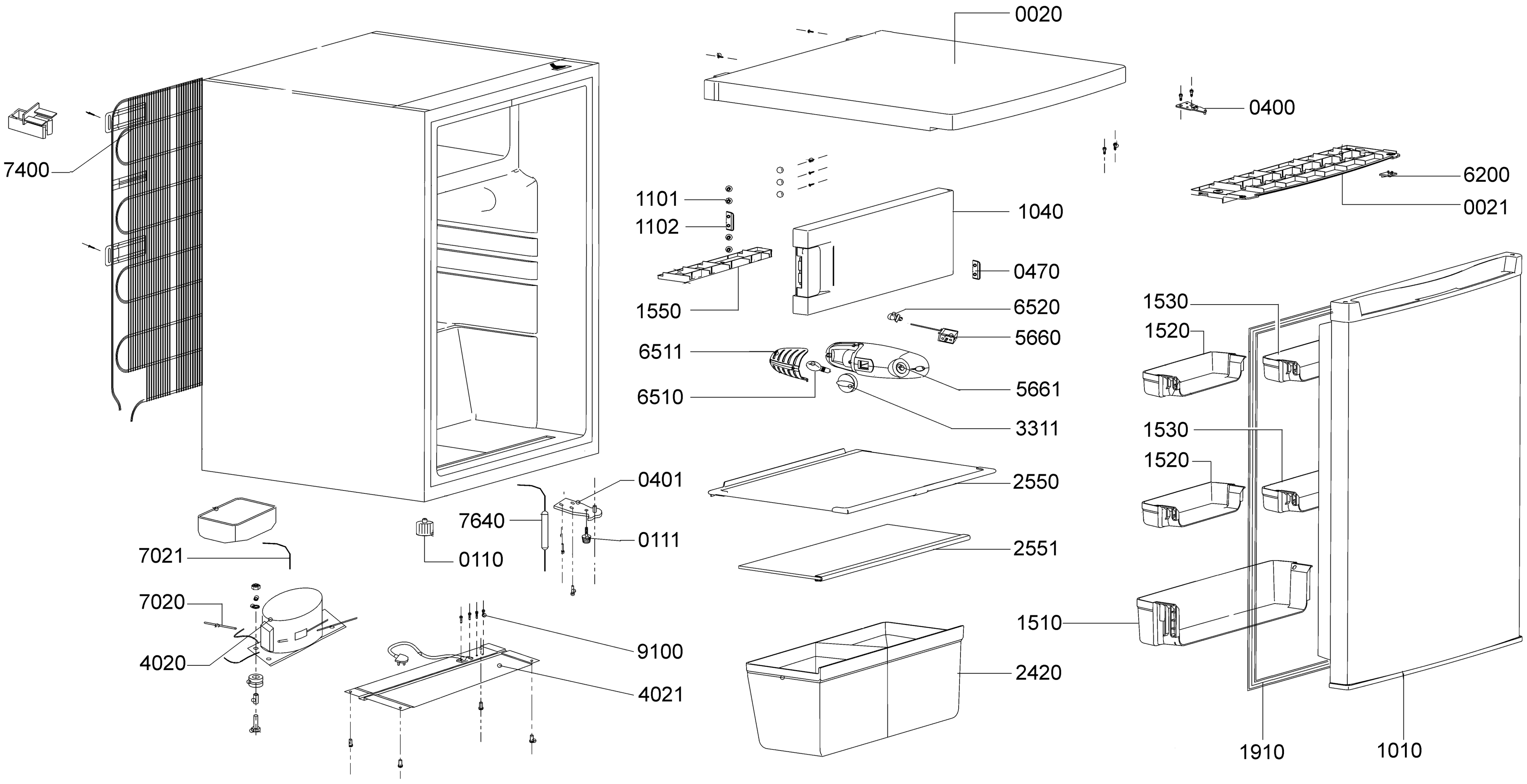
0020
0400
6200
0021
7400
1101
1102
1040
0470
1550
6520
5660
6511
5661
6510
3311
1530
1520
1530
1520
2550
0401
7640
0111
0110
2551
7021
7020
1510
9100
4020
2420
4021
1910
1010

01001966