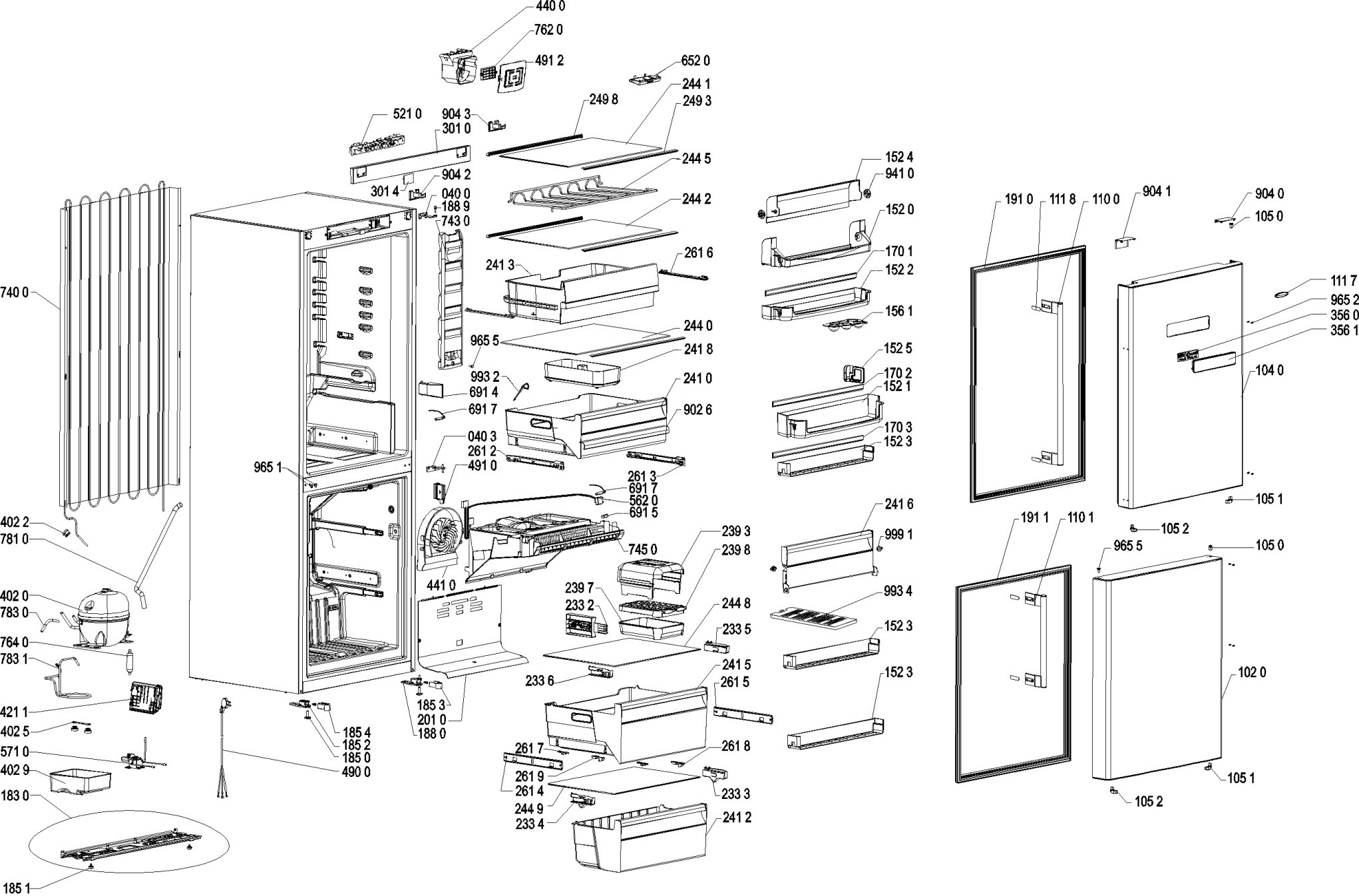

4000 107 64775