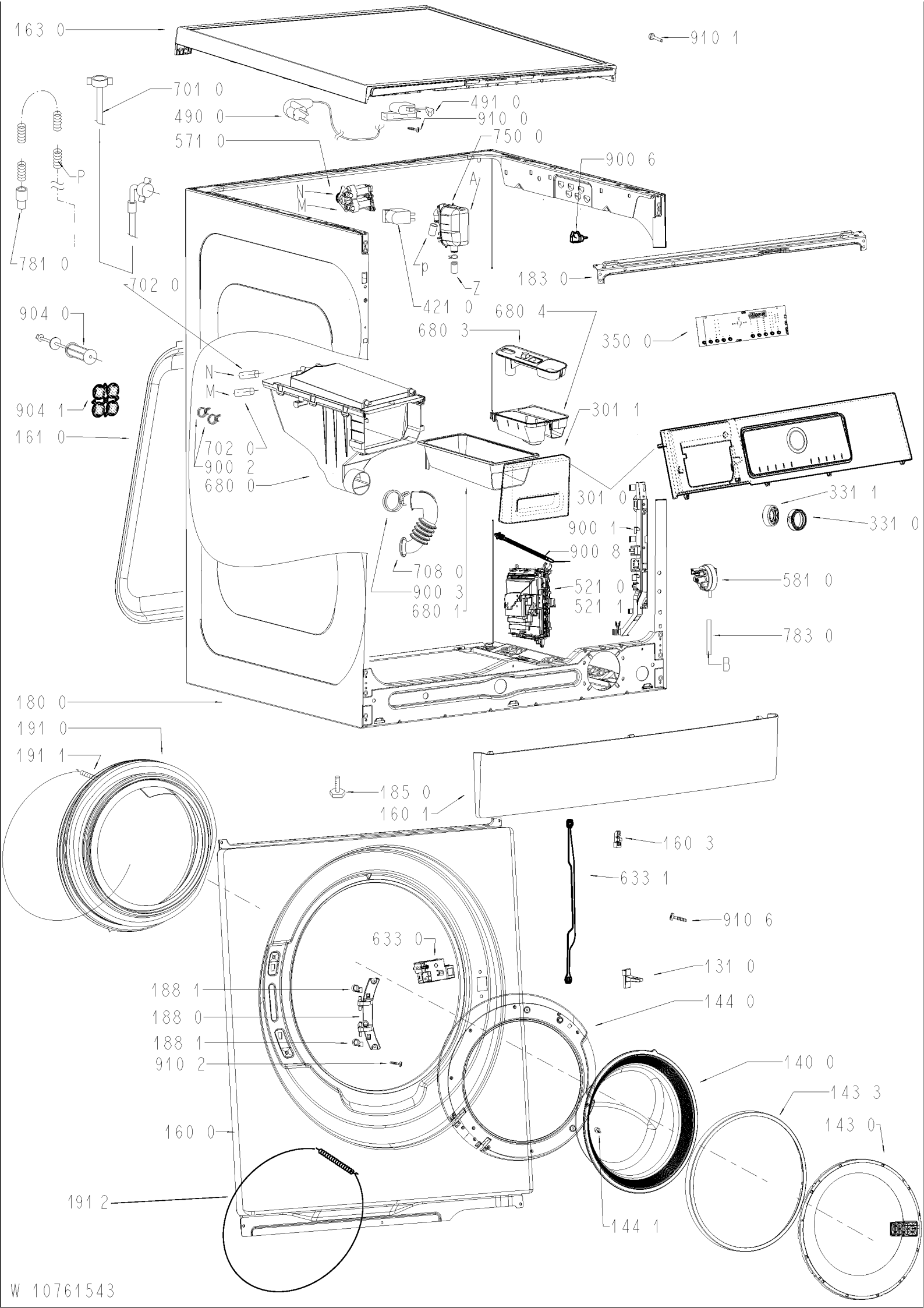
163 0
910 1
701 0
490 0
491 0
910 0
571 0
750 0
900 6
N
M
A
P
781 0
702 0
p
Z
183 0
421 0
680 4
680 3
350 0
904 0
N
M
904 1
161 0
702 0
900 2
680 0
301 1
301 0
331 1
331 0
900 1
900 8
708 0
900 3
680 1
521 0
521 1
581 0
783 0
B
180 0
191 0
191 1
185 0
160 1
160 3
633 1
910 6
633 0
131 0
188 1
188 0
188 1
910 2
144 0
140 0
143 3
143 0
160 0
191 2
144 1
W 10761543