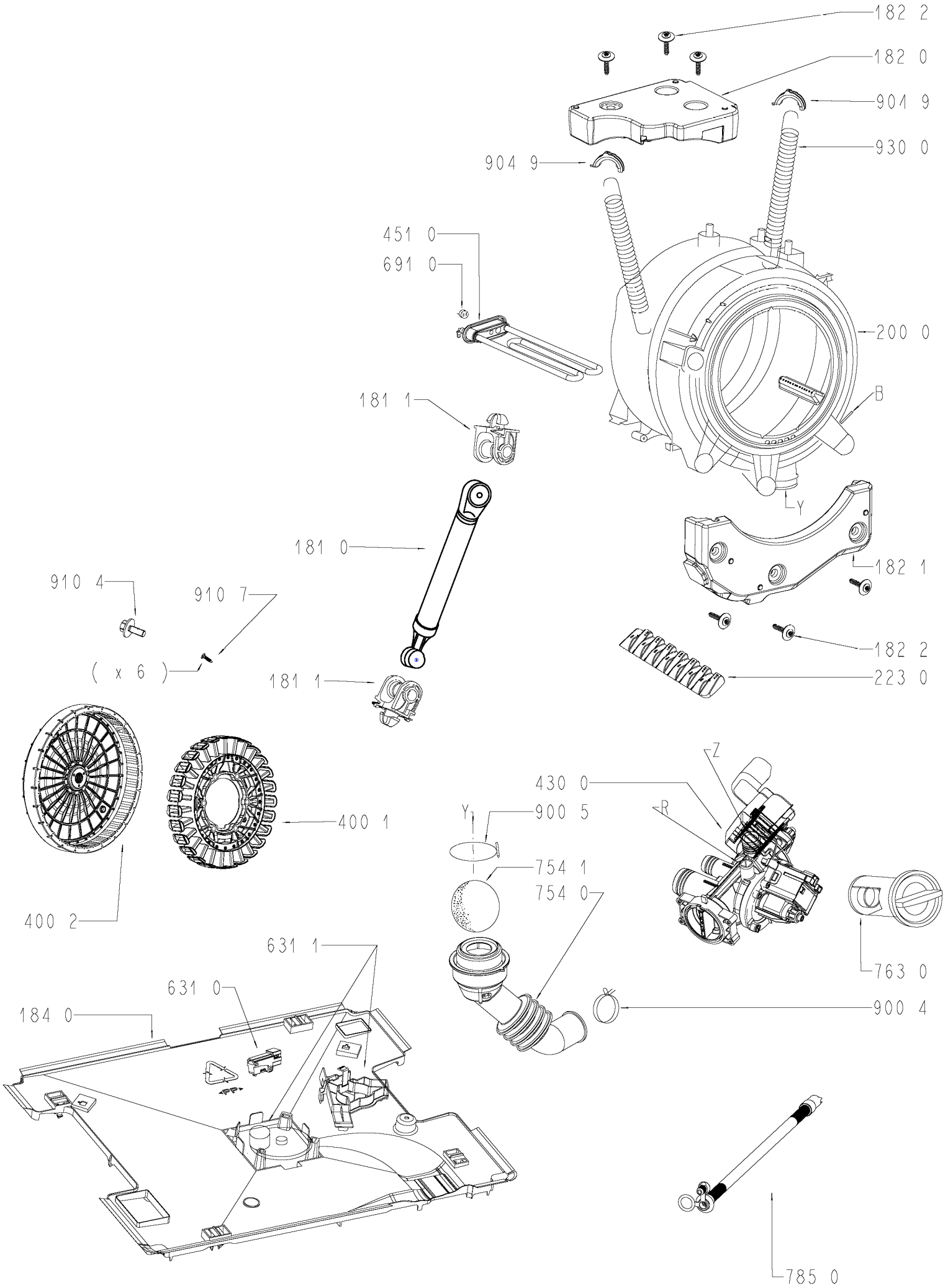
182 2
182 0
901 9
930 0
904 9
451 0
691 0
200 0
B
181 1
Y
181 0
182 1
910 4
910 7
(x 6)
182 2
181 1
223 0
Z
430 0
Y
900 5
R
400 1
754 1
754 0
400 2
763 0
631 1
631 0
184 0
900 4
785 0

W 10798626