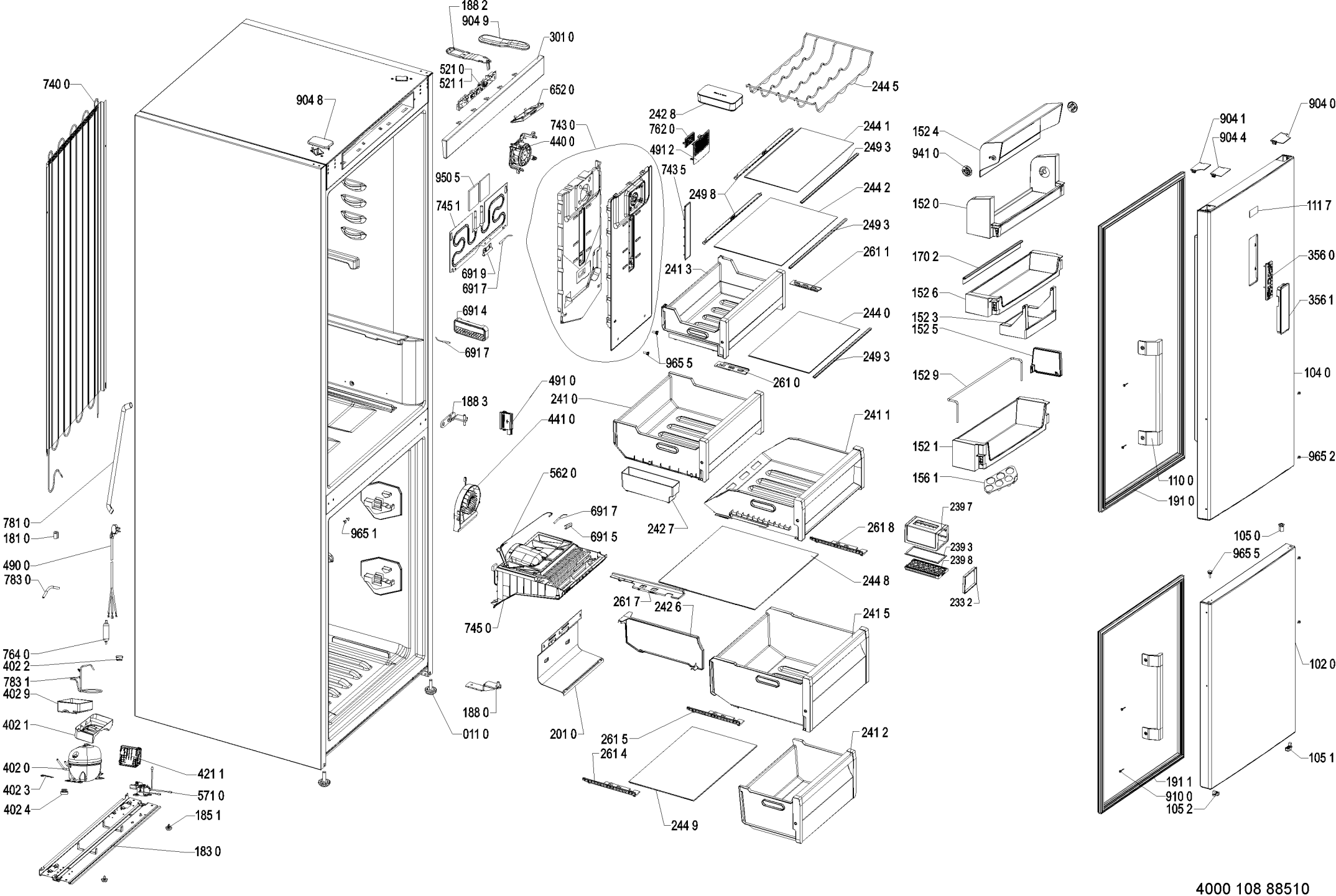

4000 108 88510