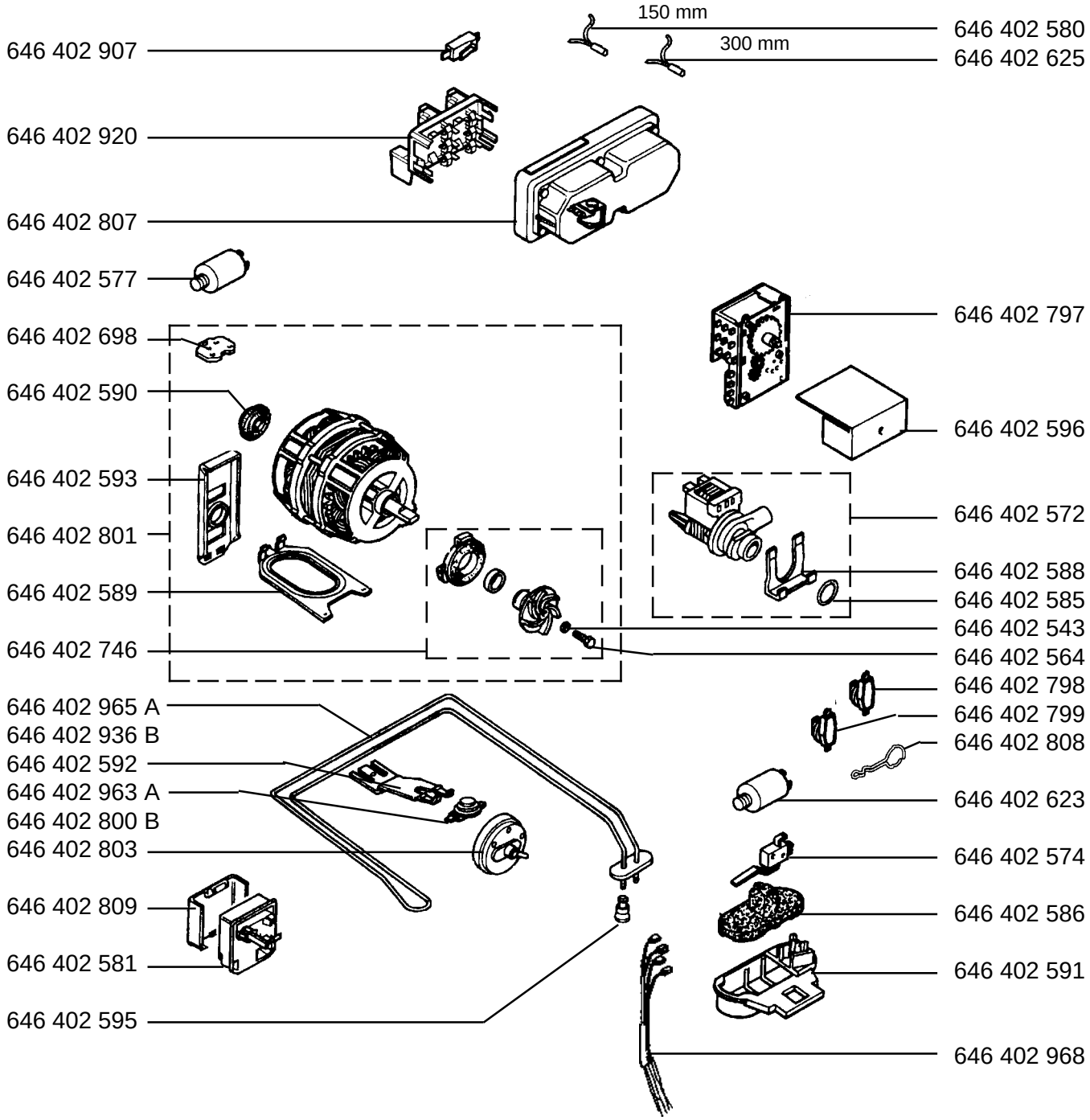FAVORIT 5450 - w	E-Nr. 911 715 025 A	-GB-
FAVORIT 5450 - w	E-Nr. 911 715 031 B	-CH-IT-