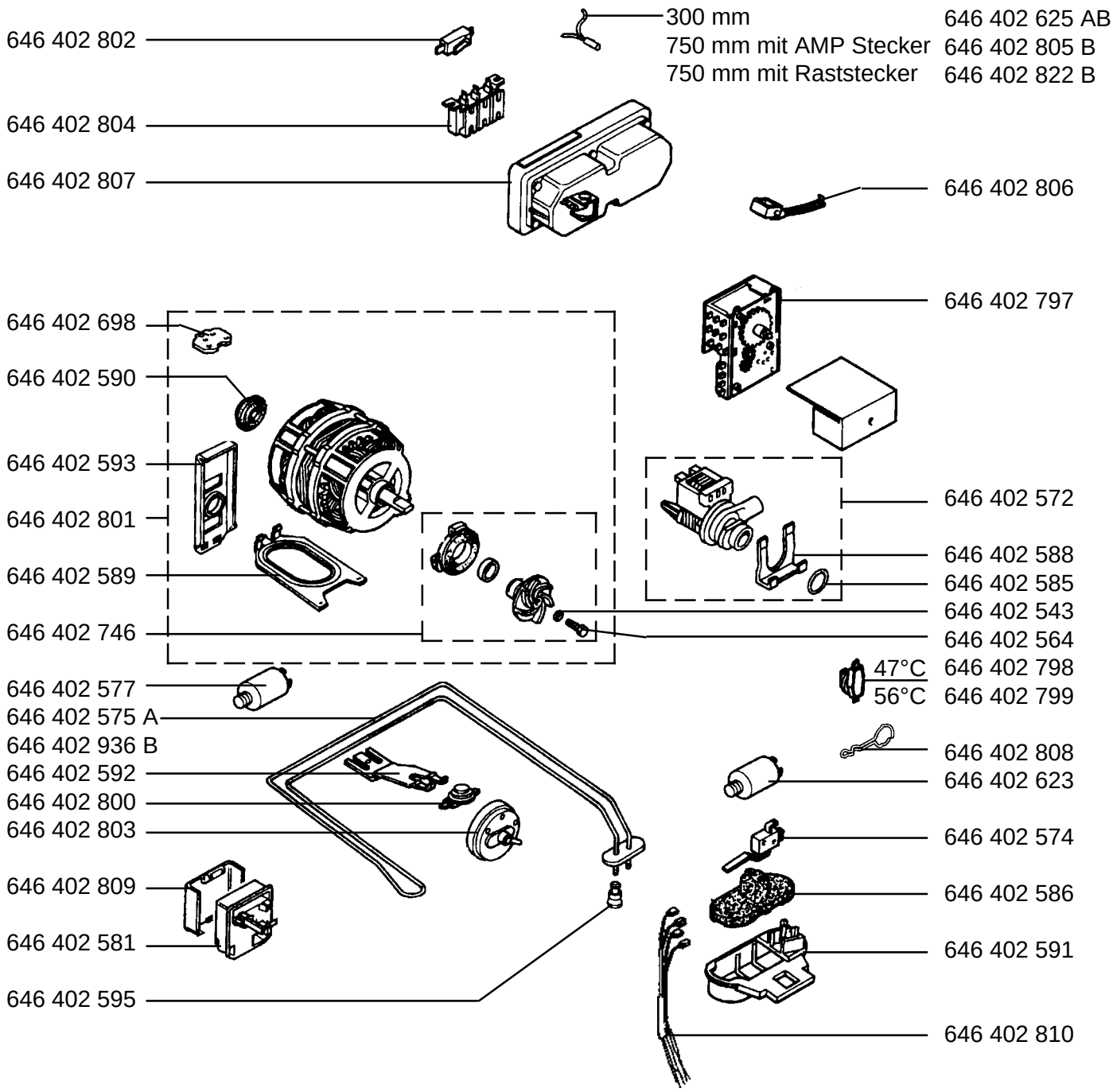FAVORIT 5450VI	E-Nr. 911 725 060 A	-DE-BE-ES-
FAVORIT 5450VI	E-Nr. 911 725 061 B	-IT-