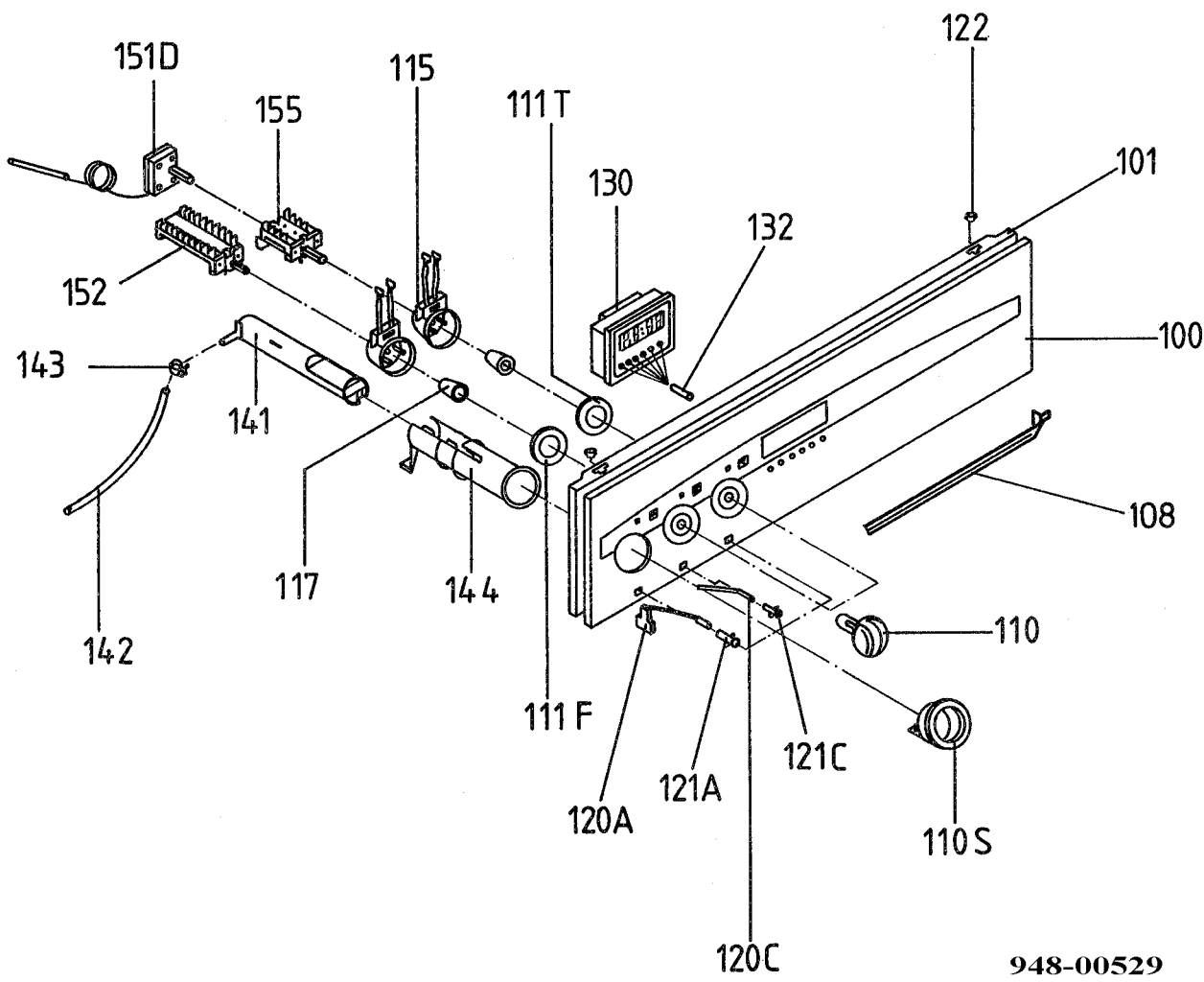
151D
155
115
111T
130
132
122
101
100
152
143
141
117
144
142
108
110
111F
121C
121A
120A
110S
120C
948-00529