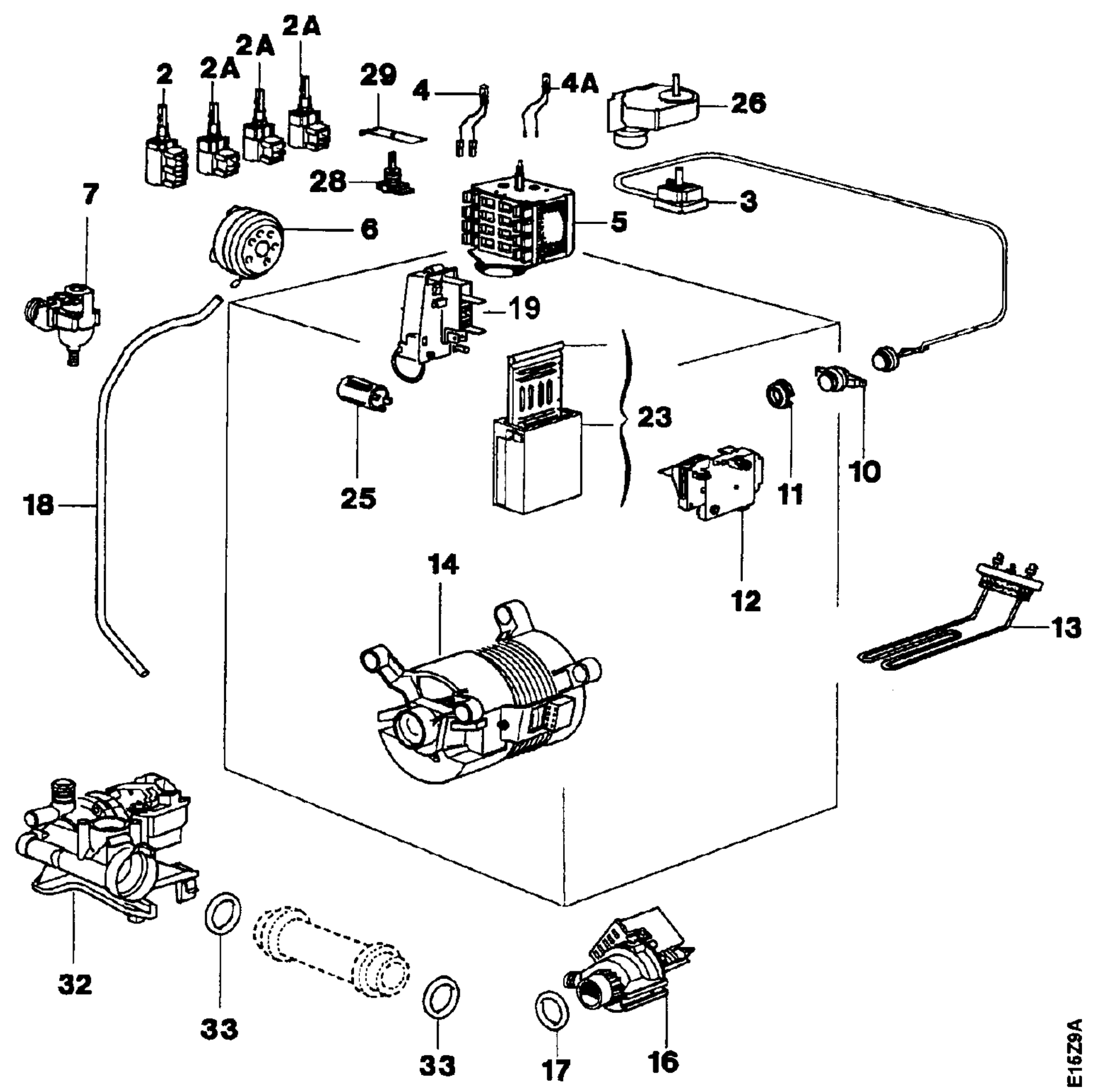
2
2A
2A
2A
29
4
4A
26
28
3
7
6
5
19
23
25
11
10
18
12
14
13
32
33
33
17
16
E16Z9A