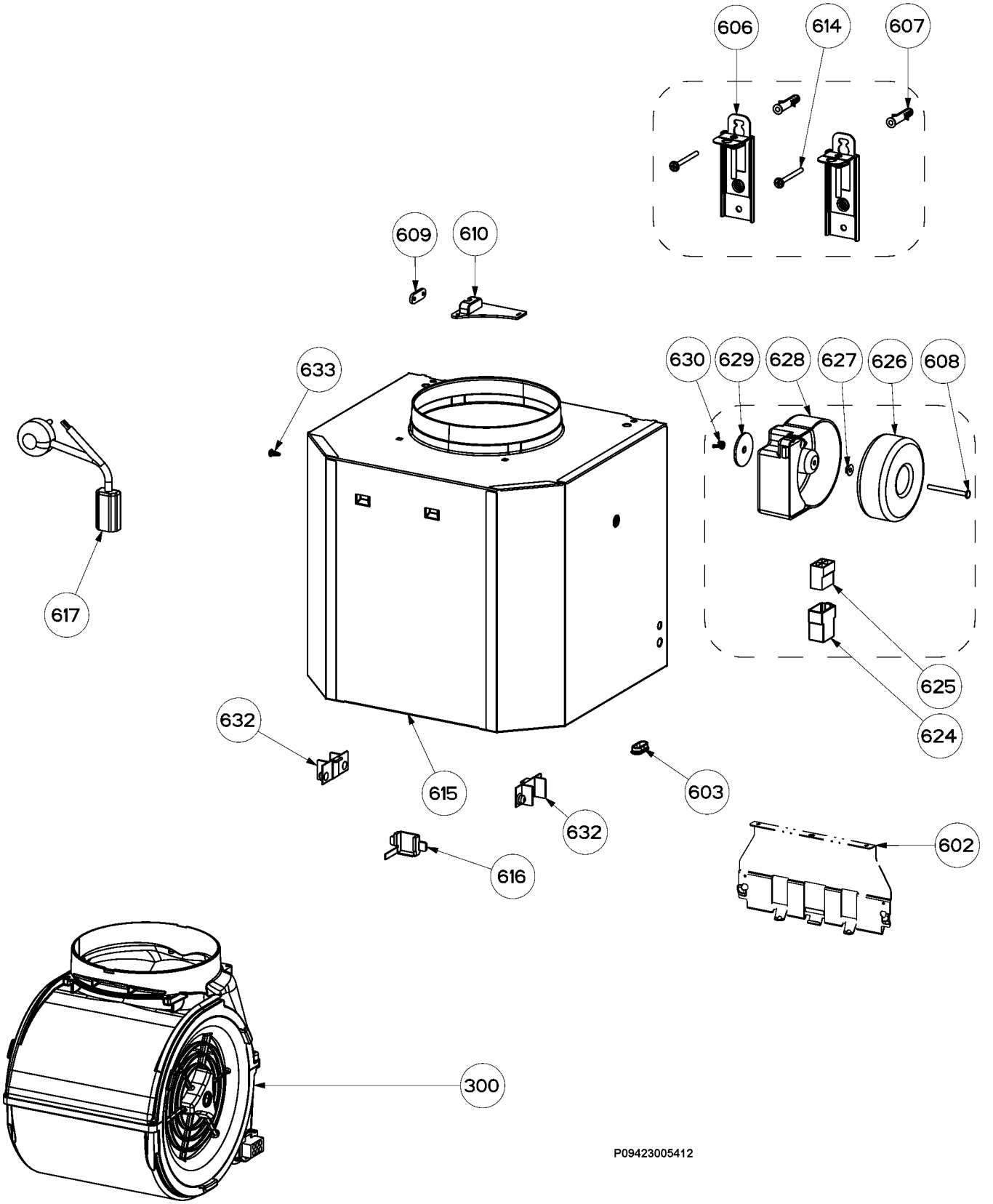
606
614
607
609
610
633
630
629
628
627
626
608
617
625
624
632
615
603
632
602
616
300
P09423005412