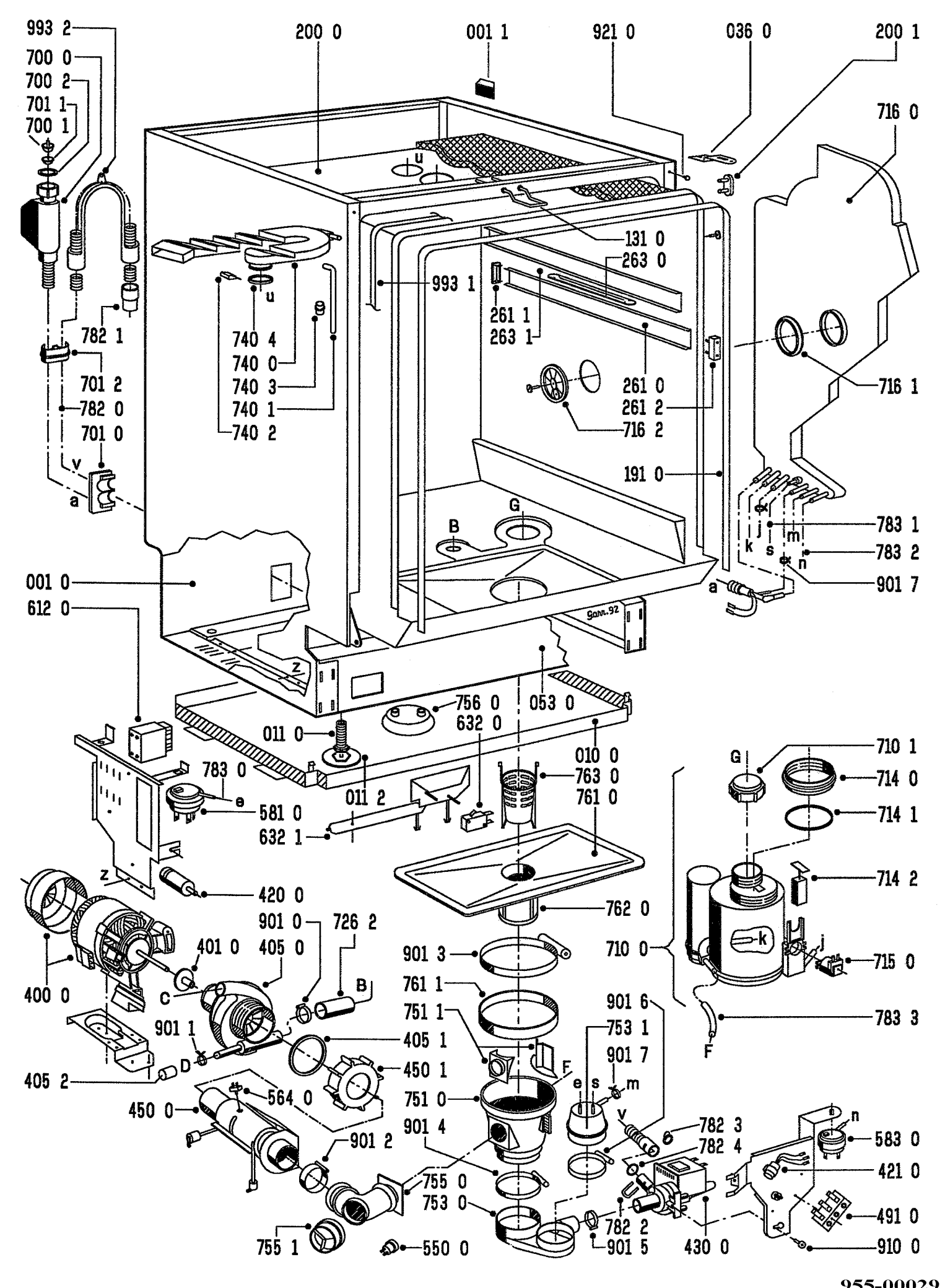
993 2
700 0
700 2
701 1
700 1
200 0
001 1
921 0
036 0
200 1
716 0
u
131 0
263 0
993 1
261 1
263 1
261 0
261 2
716 2
716 1
782 1
740 4
740 0
740 3
740 1
740 2
701 2
782 0
701 0
v
a
191 0
G
B
783 1
783 2
901 7
j
k
s
m
n
001 0
612 0
Sonr.92
z
756 0
632 0
053 0
011 0
010 0
763 0
761 0
783 0
e
581 0
632 1
011 2
710 1
714 0
714 1
714 2
420 0
762 0
901 0
726 2
401 0
405 0
901 3
710 0
715 0
400 0
C
B
761 1
751 1
901 6
753 1
901 7
783 3
F
901 1
405 1
D
450 1
405 2
564 0
450 0
751 0
e
s
m
v
782 3
782 4
583 0
901 4
901 2
n
421 0
755 0
753 0
782 2
491 0
755 1
550 0
901 5
430 0
910 0
955-00029