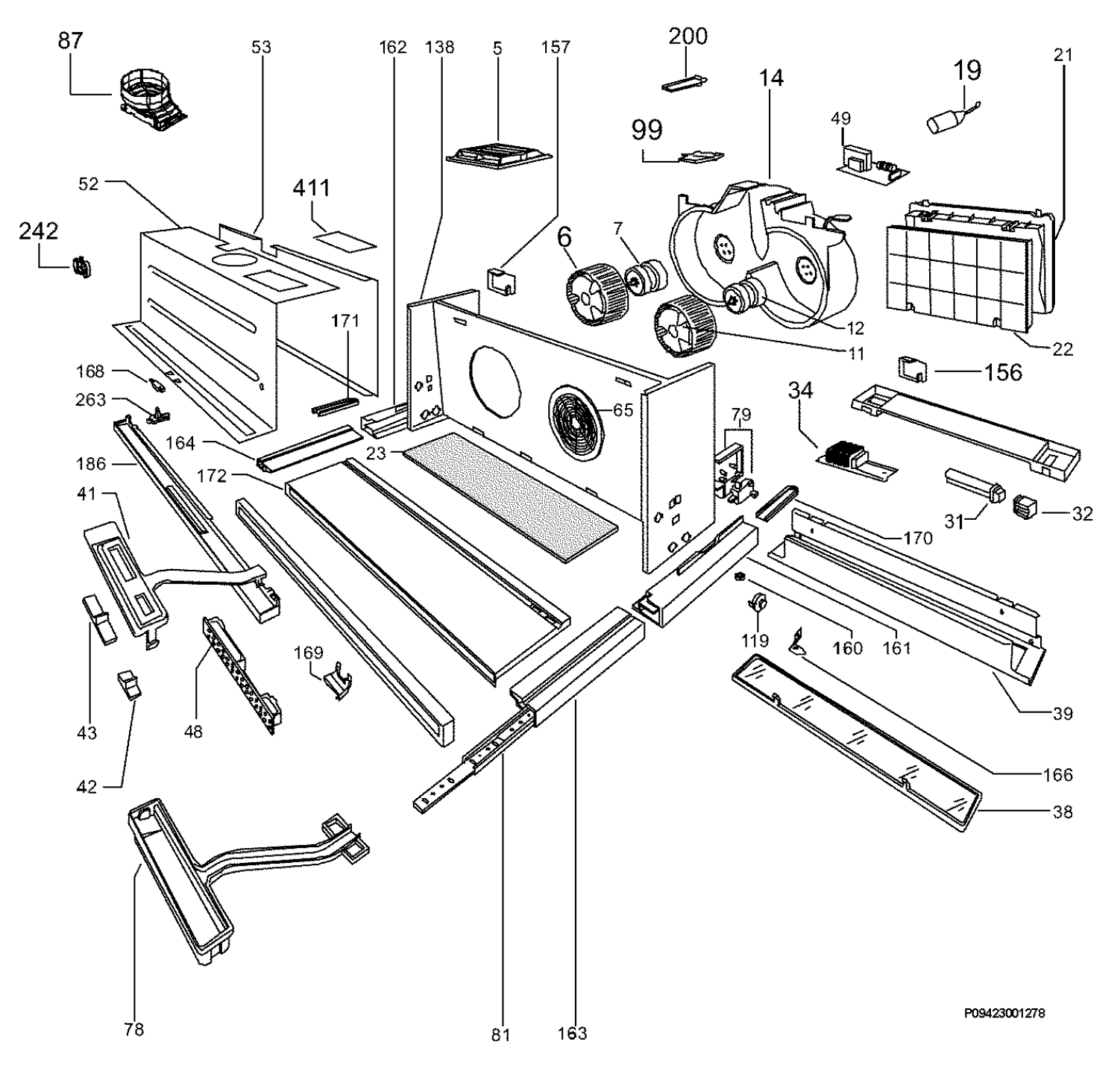
87
53
162
138
5
157
200
14
19
21
99
49
52
411
242
6
7
12
11
22
171
168
263
156
34
65
79
164
23
186
172
41
31
32
170
119
160
161
169
43
48
39
42
166
38
78
81
163
P09423001278