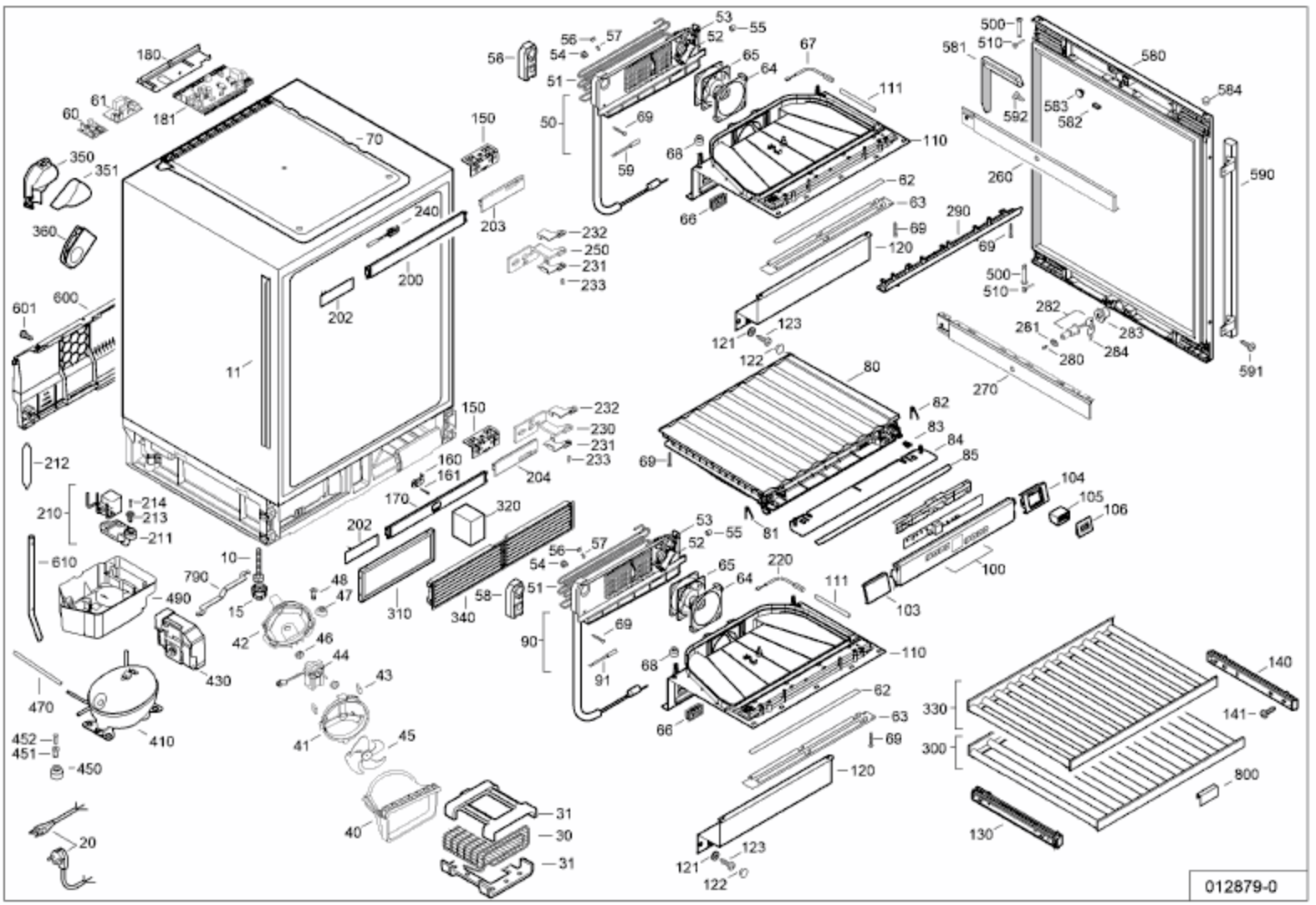
180
181
61
60
350
351
360
601
600
70
11
240
200
202
150
203
232
250
231
233
56
54
57
53
52
55
51
50
69
59
65
64
67
111
68
110
66
62
63
120
290
500
510
581
580
584
583
582
592
260
590
282
281
283
284
280
591
270
123
121
122
80
82
83
84
85
81
104
105
106
100
103
212
210
214
213
211
610
490
430
470
410
452
451
450
20
160
161
170
204
320
310
340
10
790
15
48
47
42
46
44
43
41
45
40
31
30
90
91
220
140
141
330
300
800
130
012879-0