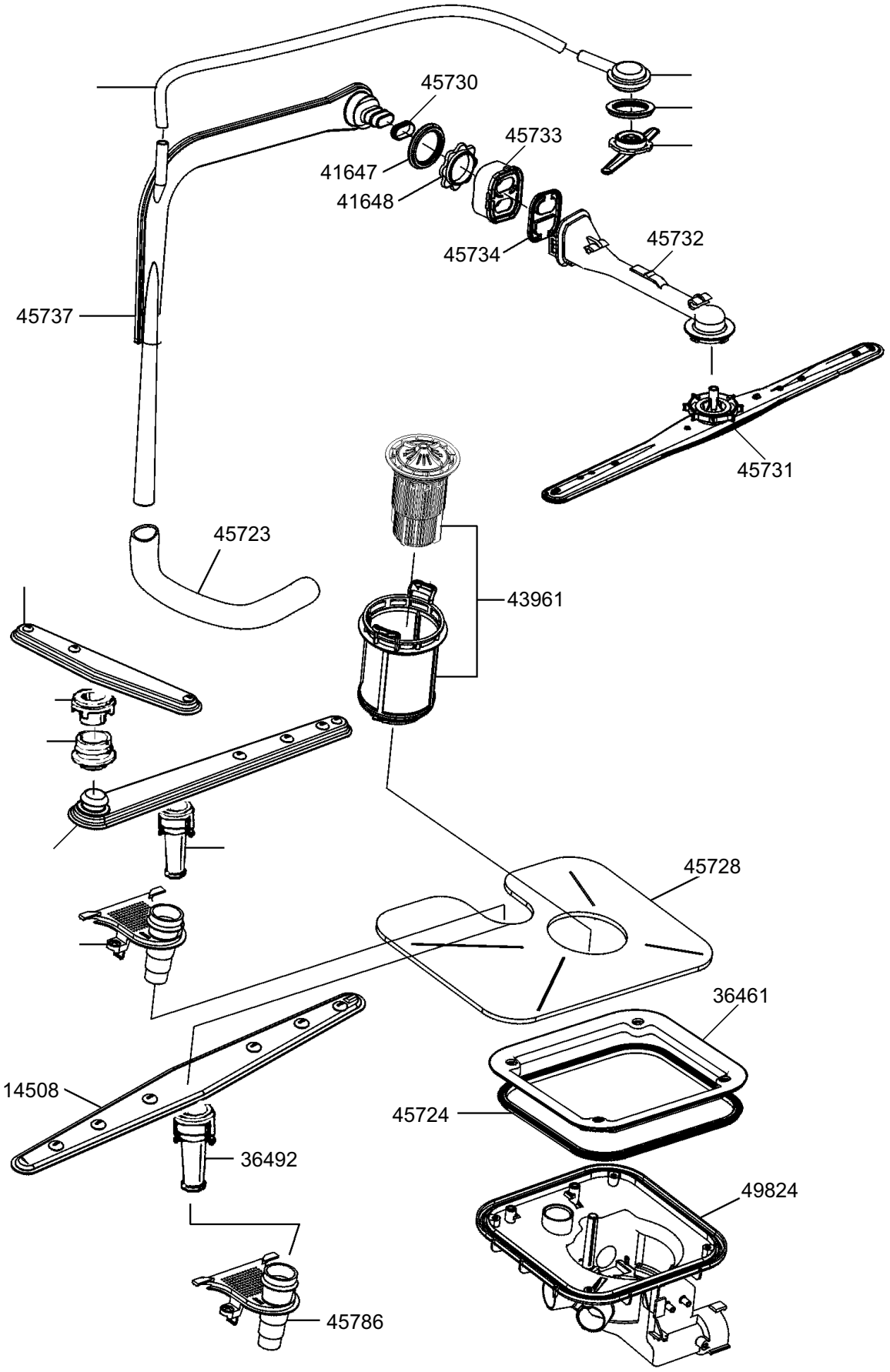
45730
45733
41647
41648
45734
45732
45737
45731
45723
43961
45728
36461
14508
45724
36492
49824
45786

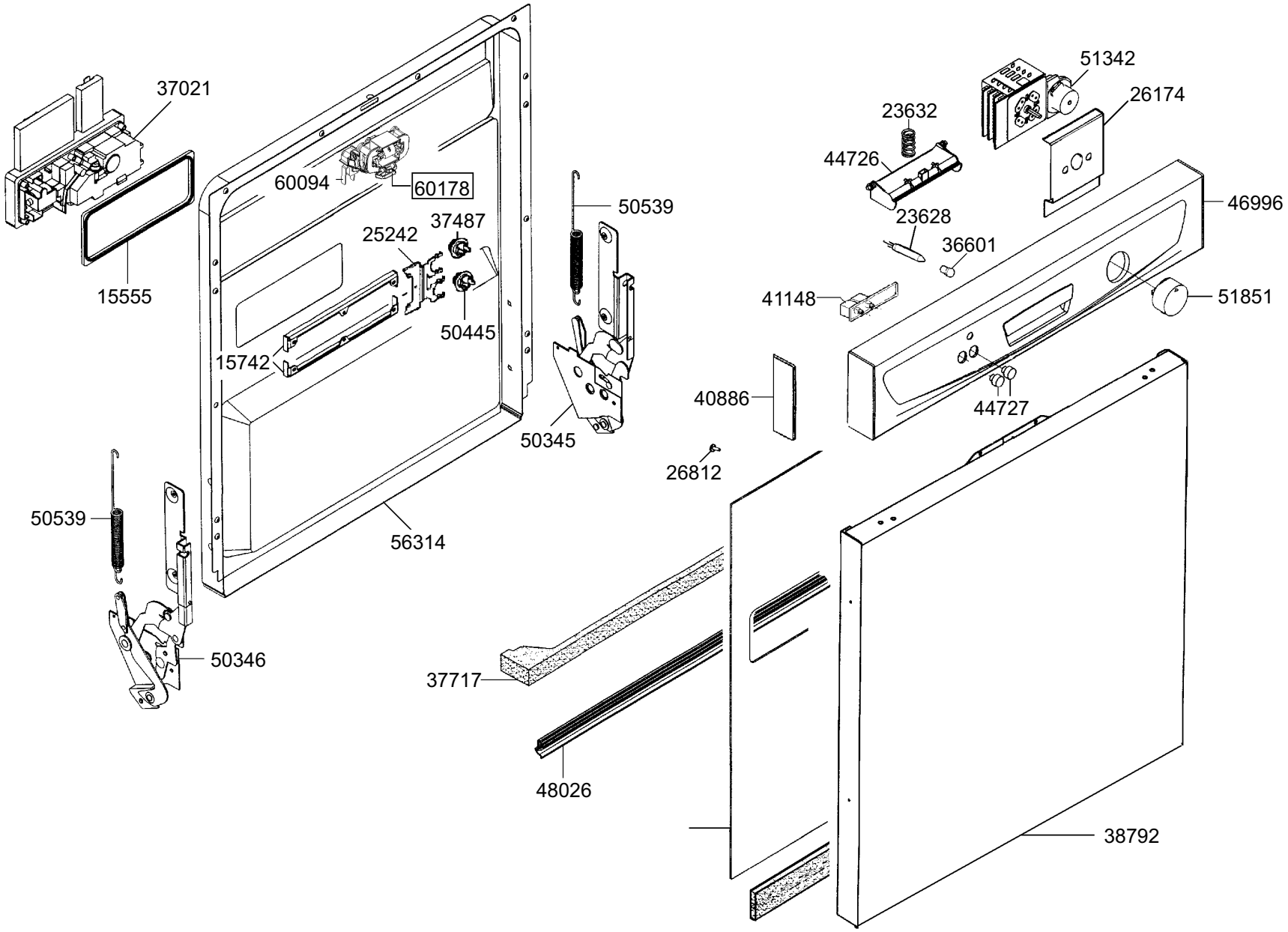

smeg S.p.A
Via Circonvallazione Nord, 36
42016 Guastalla (RE)

FORM. A4

LA RIPRODUZIONE O LA CESSIONE DEL PRESENTE DISEGNO DEVONO ESSERE AUTORIZZATE DALLA "SMEG" SPA
ANY REPRODUCTION OR TRANSFER OF THE PRESENT DRAWING MUST BE AUTHORIZED BY "SMEG" SPA

MODELLO - MODEL	CODICE - ART.NO.	VERSIONE - EDITING
DW2005X-1	148206 - B	01 del 24.02.2005

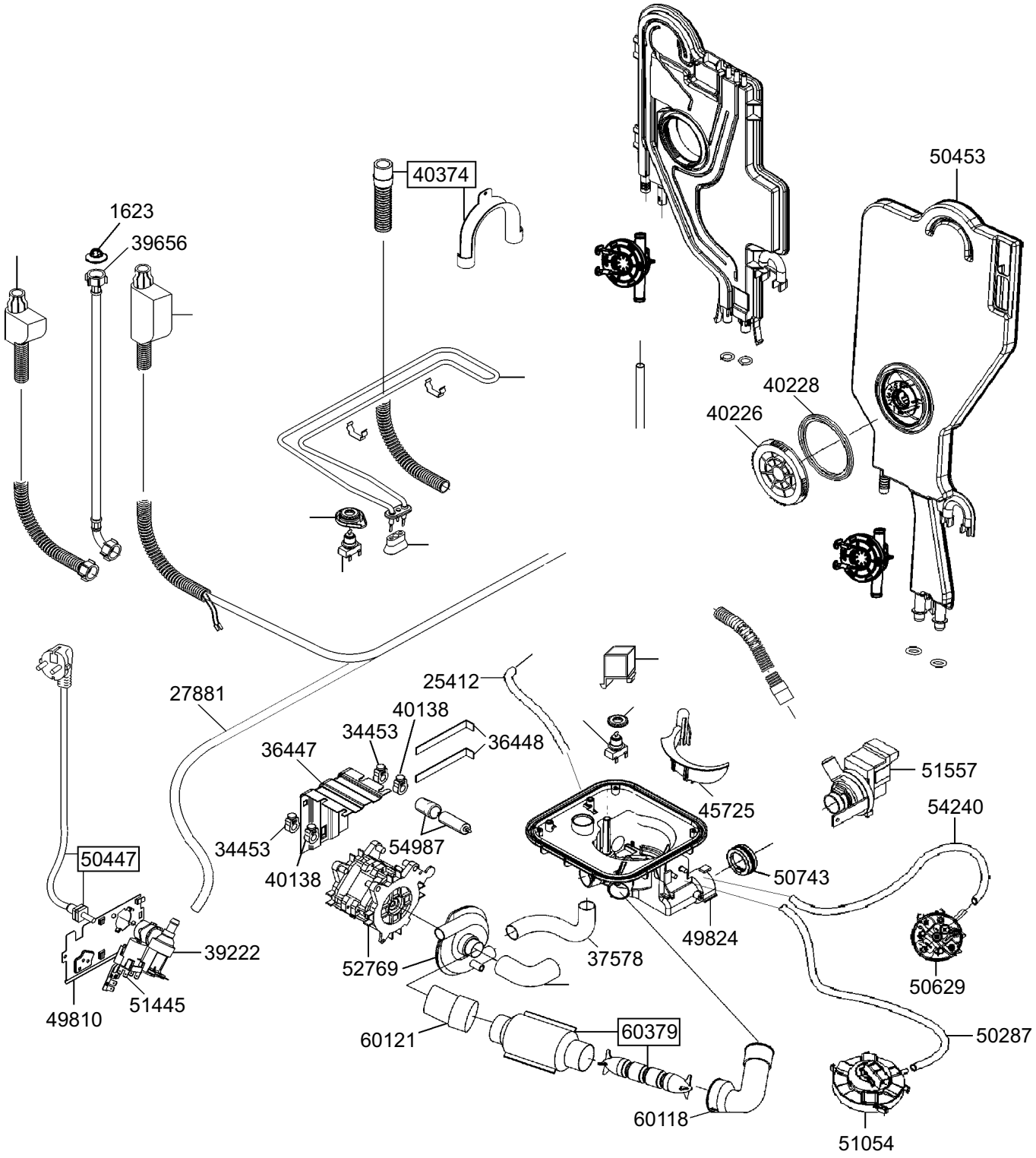
40374
1623
39656
50453
40228
40226
25412
27881
40138
34453
36448
36447
51557
45725
54240
34453
54987
50447
40138
50743
39222
52769
37578
49824
50629
51445
49810
60121
60379
50287
60118
51054

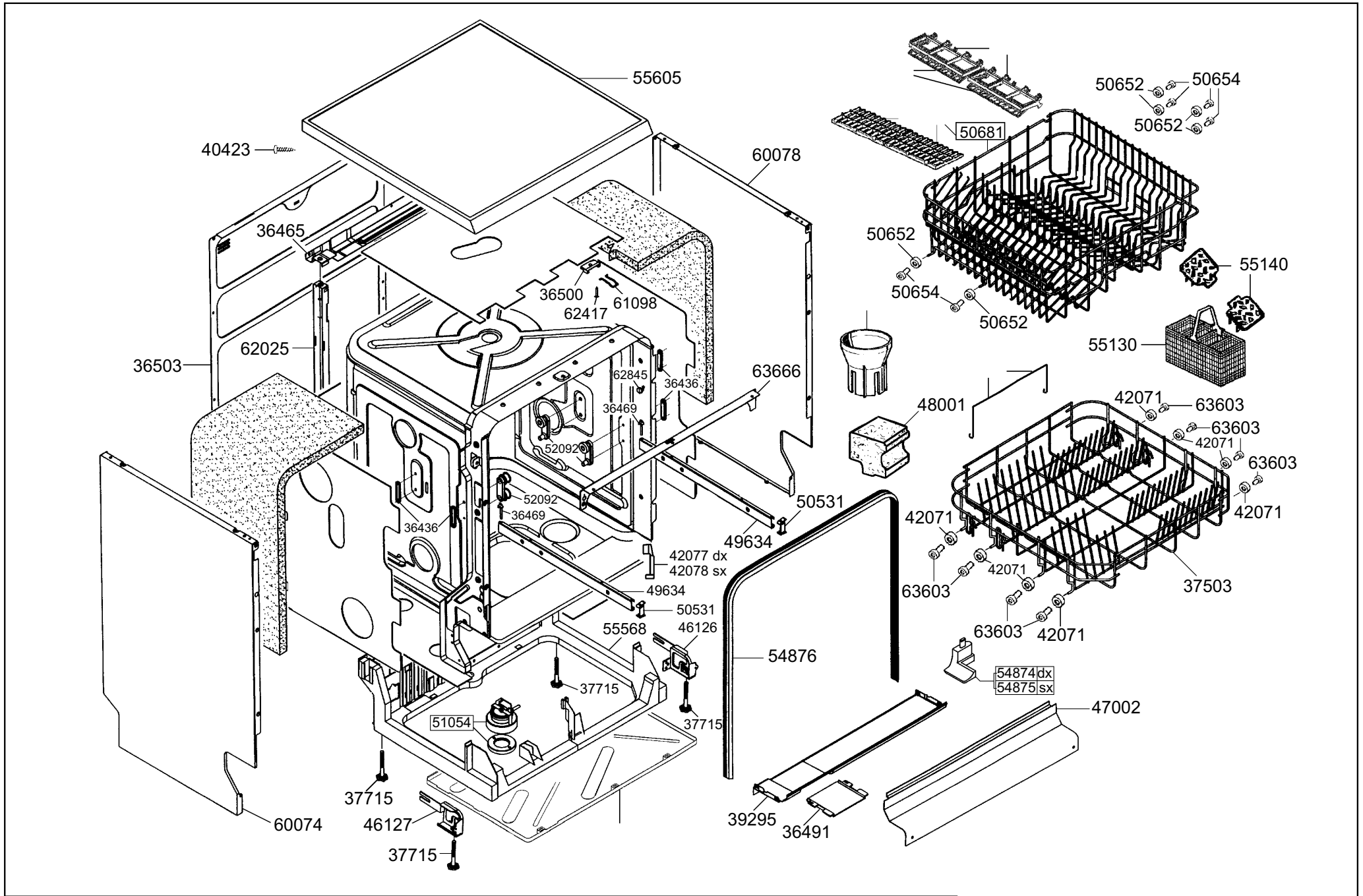

smeg S.p.A
Via Circonvallazione Nord, 36
42016 Guastalla (RE)

FORM. A4

LA RIPRODUZIONE O LA CESSIONE DEL PRESENTE DISEGNO DEVONO ESSERE AUTORIZZATE DALLA "SMEG" SPA
ANY REPRODUCTION OR TRANSFER OF THE PRESENT DRAWING MUST BE AUTHORIZED BY "SMEG" SPA

MODELLO - MODEL	CODICE - ART.NO.	VERSIONE - EDITING
DW2005X-1	148206 - D	01 del 24.02.2005