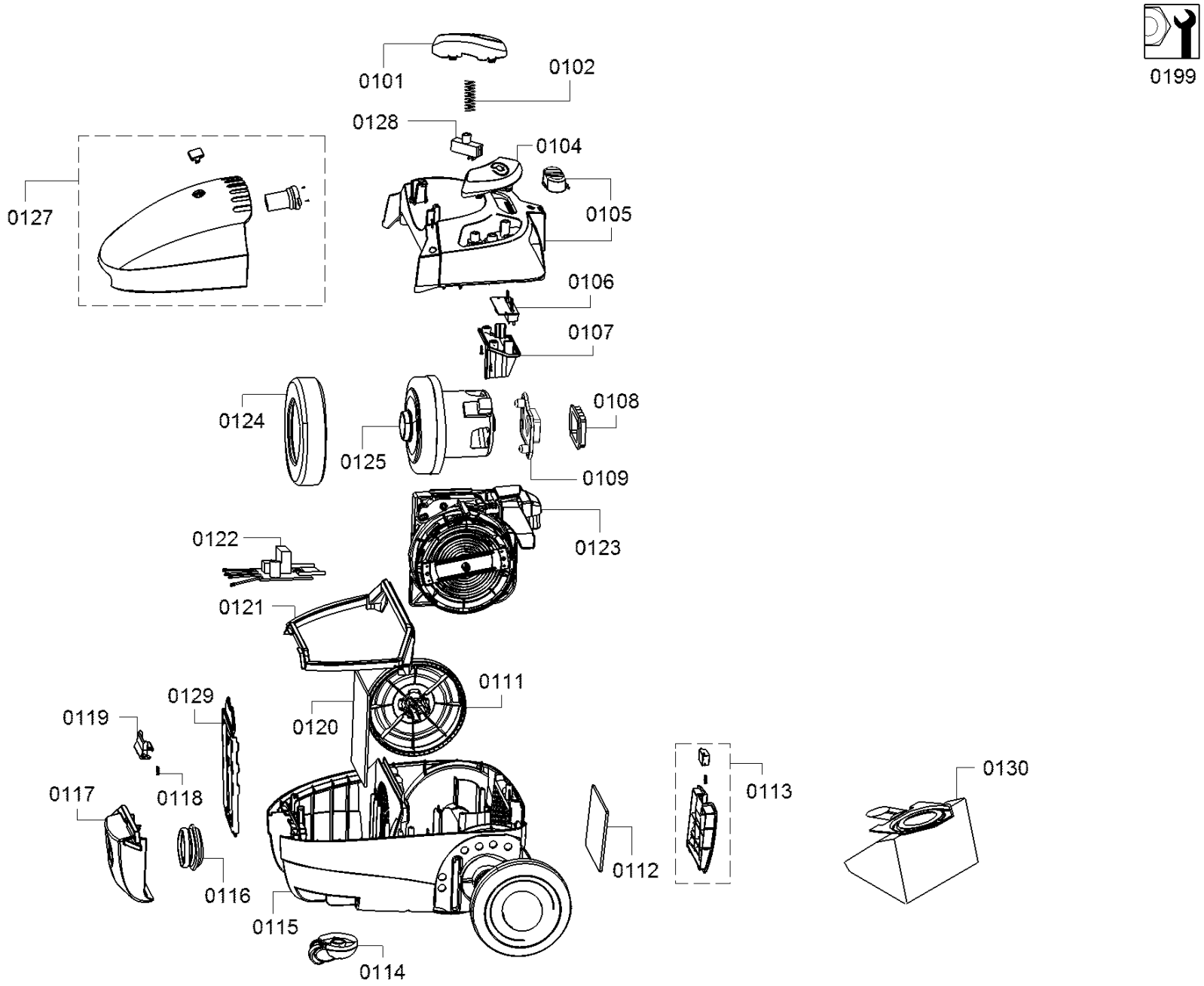
0199
0101
0102
0128
0104
0127
0105
0106
0107
0124
0108
0125
0109
0122
0123
0121
0111
0129
0119
0120
0130
0113
0117
0118
0112
0116
0115
0114