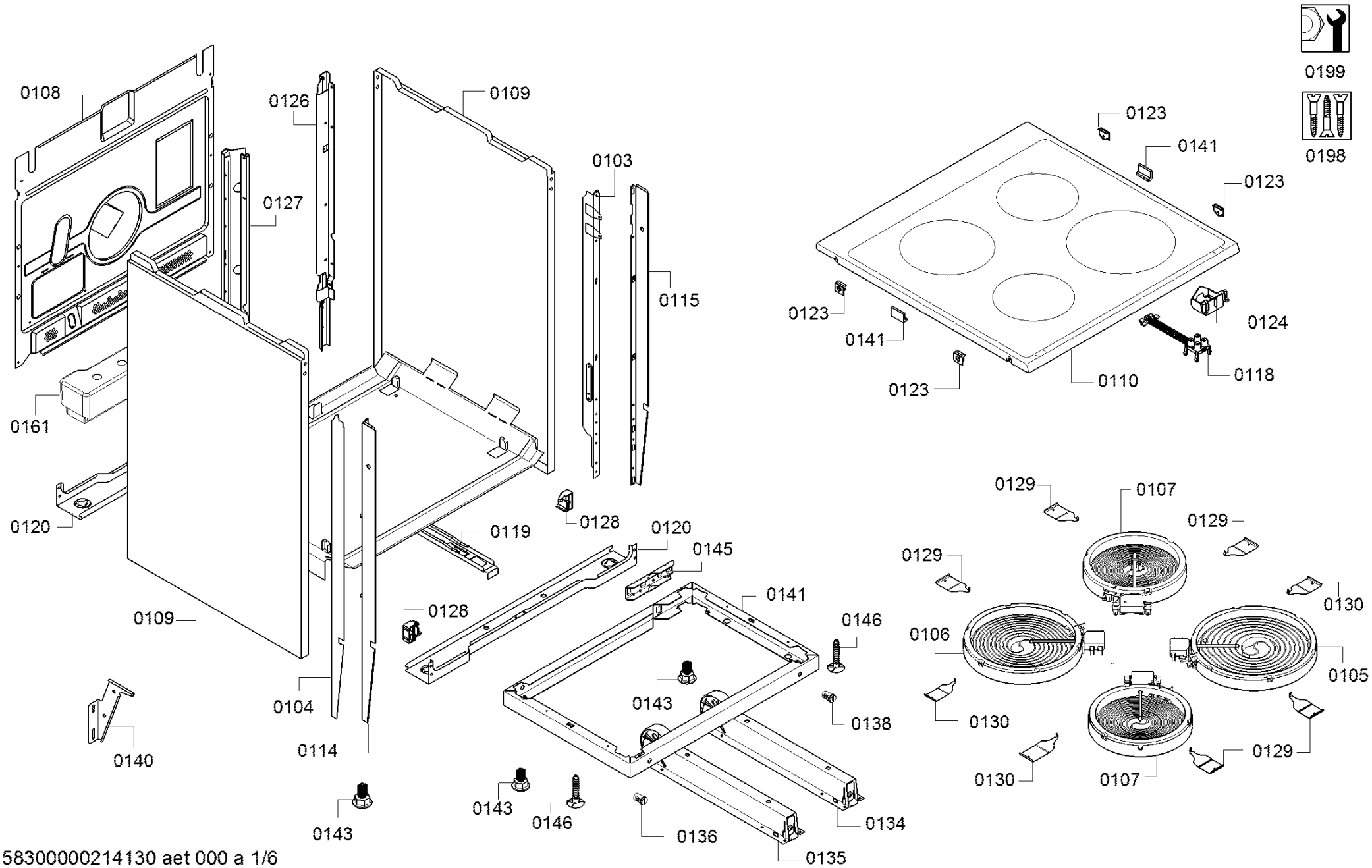
0199
0198
0108
0126
0109
0103
0127
0115
0161
0120
0119
0128
0120
0145
0141
0109
0128
0146
0143
0138
0104
0140
0114
0143
0143
0146
0136
0134
0135
0123
0141
0123
0123
0141
0123
0124
0110
0118
0129
0107
0129
0129
0130
0106
0105
0130
0129
0130
0107