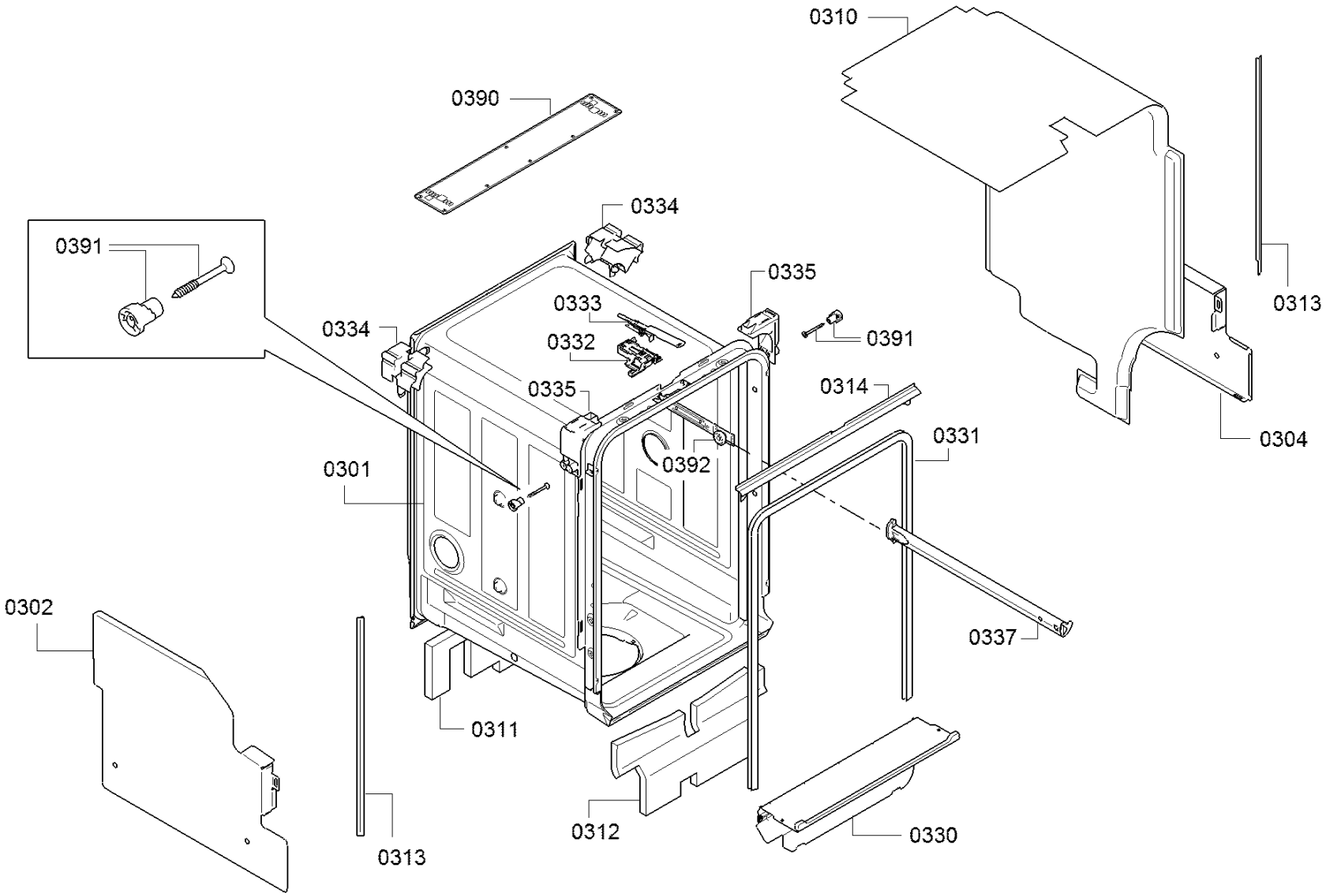
0310
0390
0334
0391
0335
0333
0332
0334
0391
0313
0335
0314
0331
0304
0392
0301
0302
0337
0311
0313
0312
0330