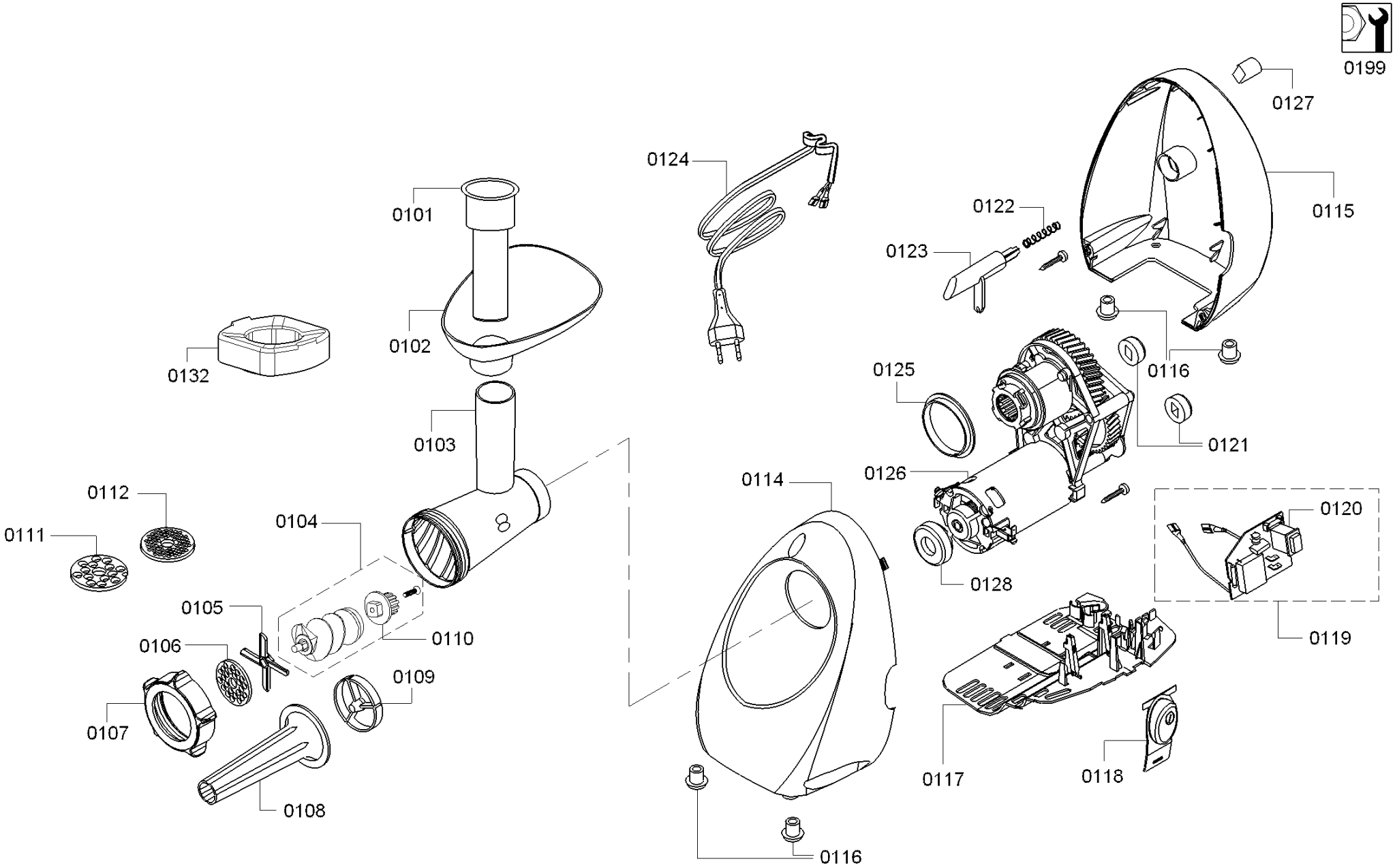
0199
0127
0124
0115
0101
0122
0123
0102
0116
0132
0125
0121
0103
0126
0114
0120
0112
0111
0104
0128
0105
0110
0119
0106
0109
0107
0117
0118
0108
0116