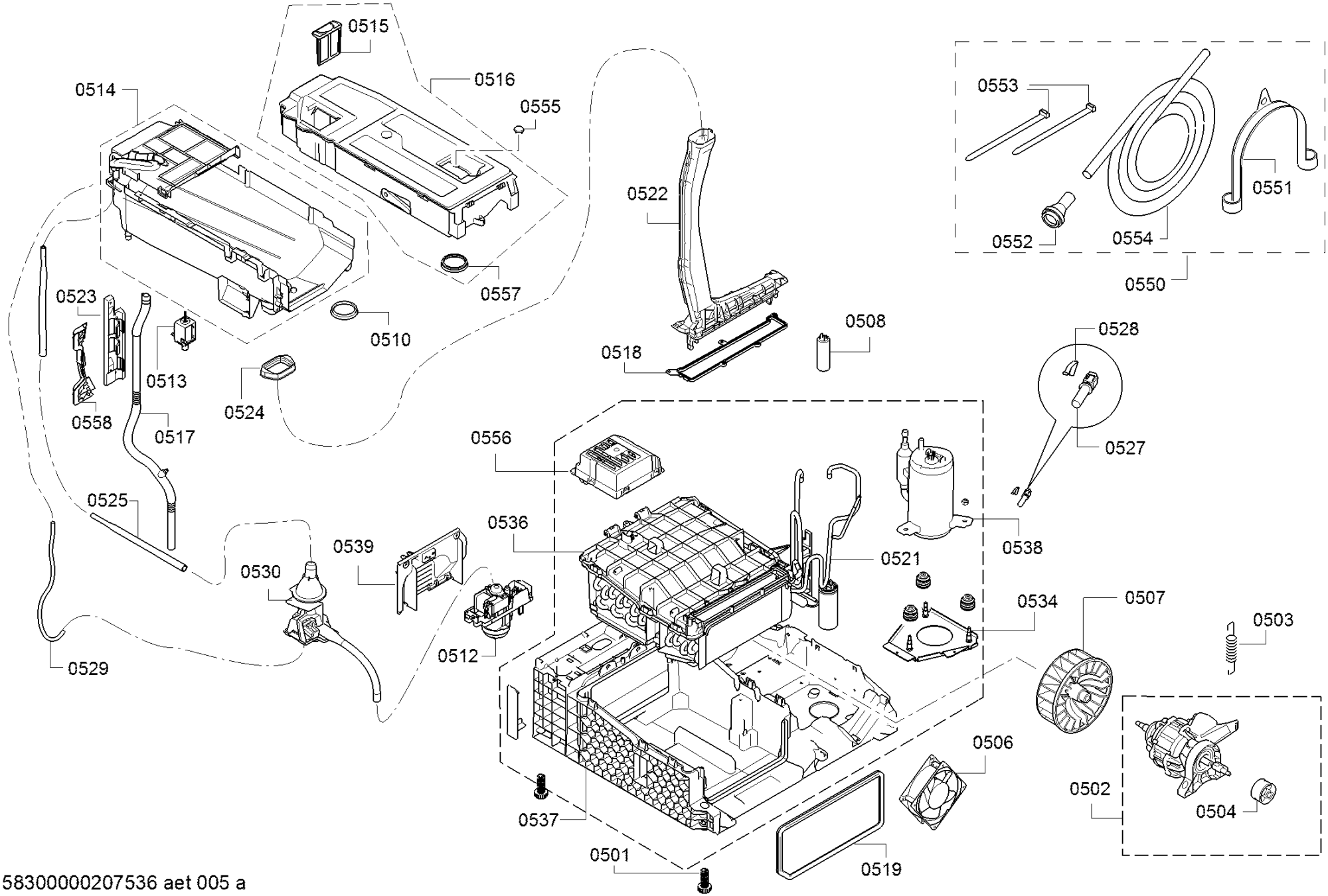
0515
0516
0514
0555
0553
0522
0551
0552
0554
0550
0557
0523
0510
0508
0528
0518
0513
0524
0558
0517
0556
0527
0525
0536
0538
0539
0521
0530
0534
0507
0503
0512
0529
0506
0502
0504
0537
0501
0519