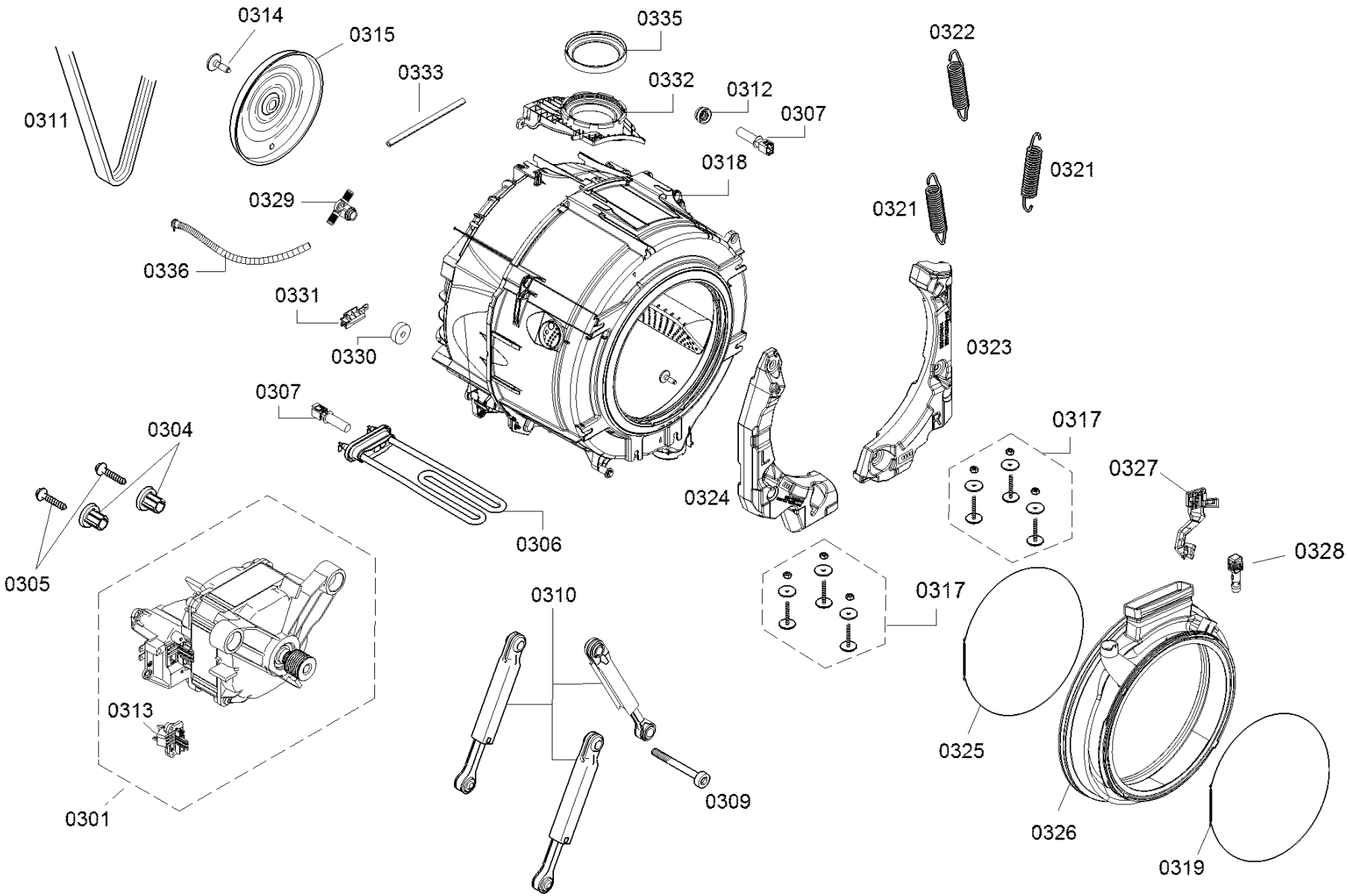
0314
0315
0335
0322
0333
0332
0312
0307
0311
0318
0321
0329
0321
0336
0331
0323
0330
0307
0317
0304
0327
0324
0306
0328
0305
0317
0310
0313
0325
0309
0301
0326
0319