1) 16 5420 set
2) 15 2581
3) 15 2582

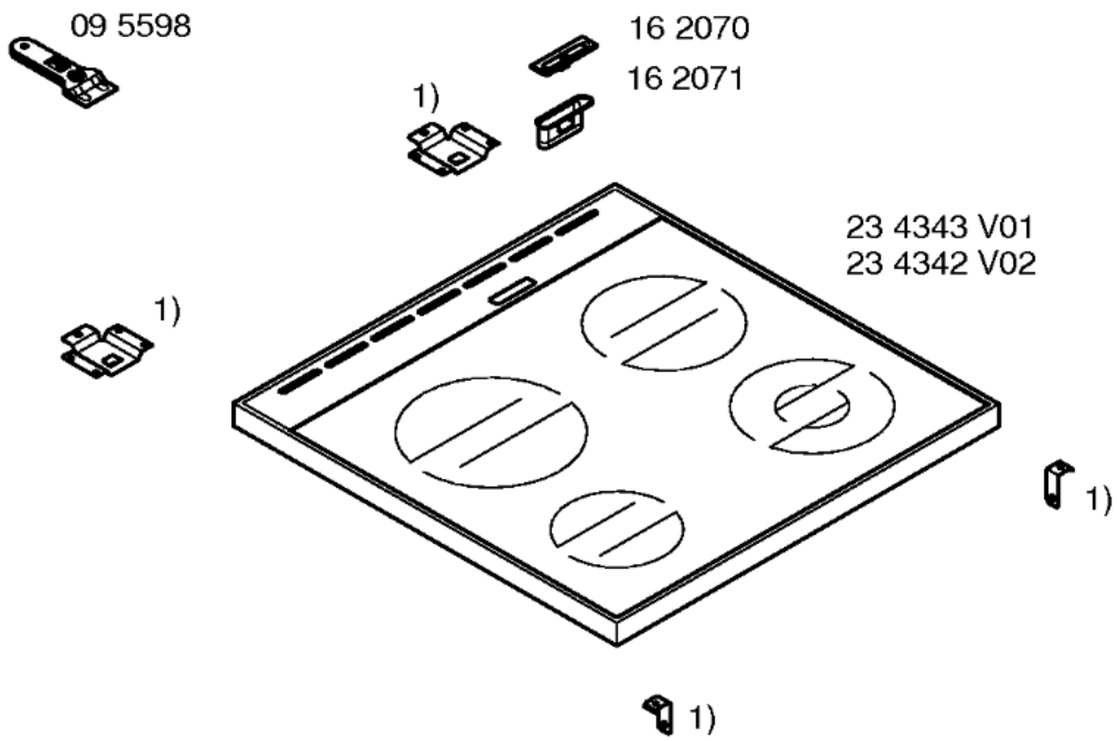

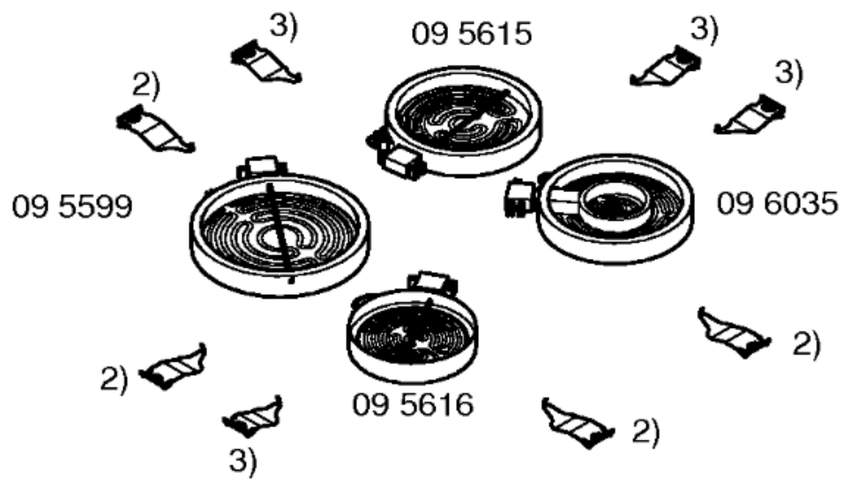

1) 16 5420 set
2) 16 2072 V01
16 2081 V02
3) 21 2369 V01
21 2375 V02
4) 15 1774
5) 06 7898

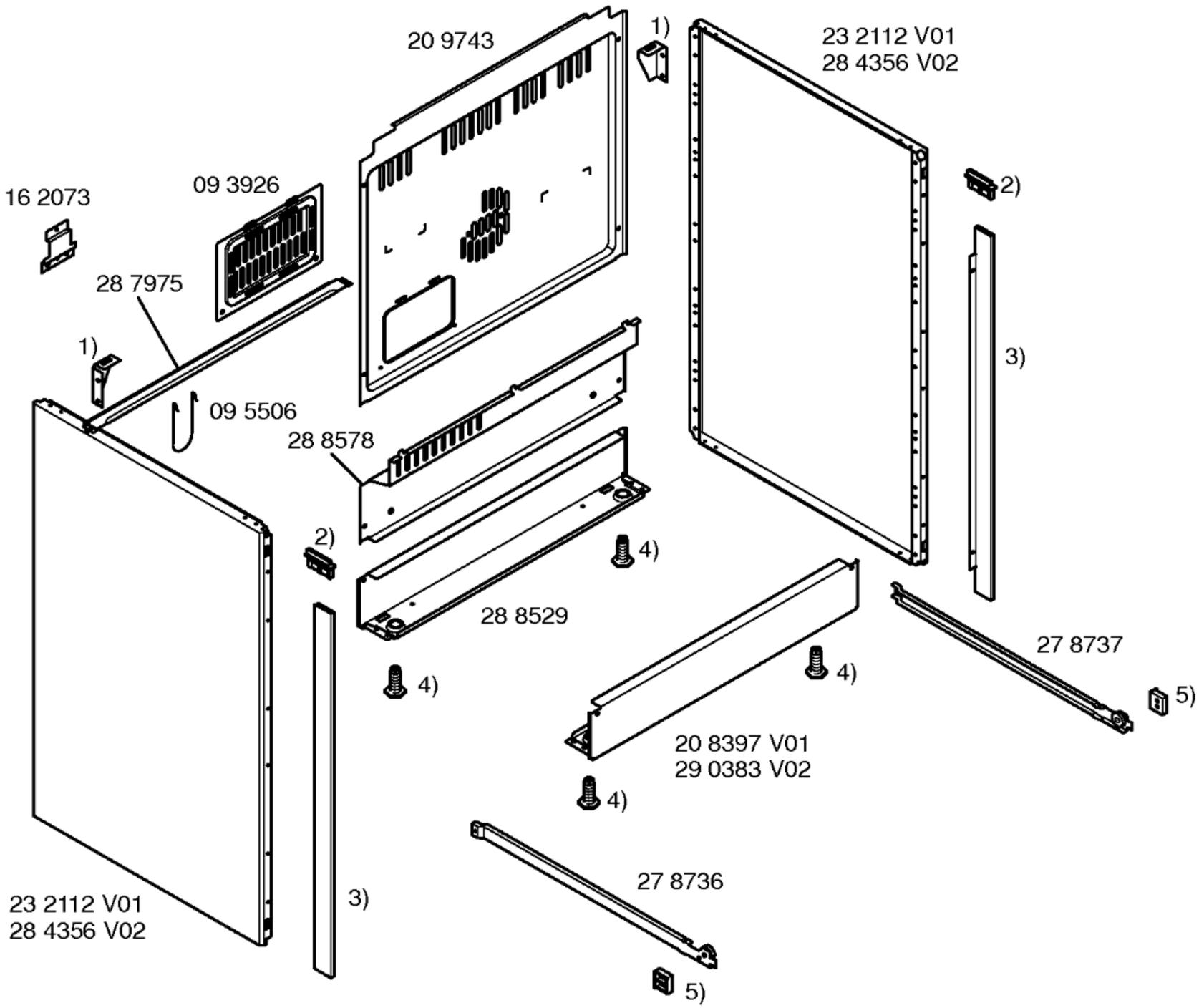

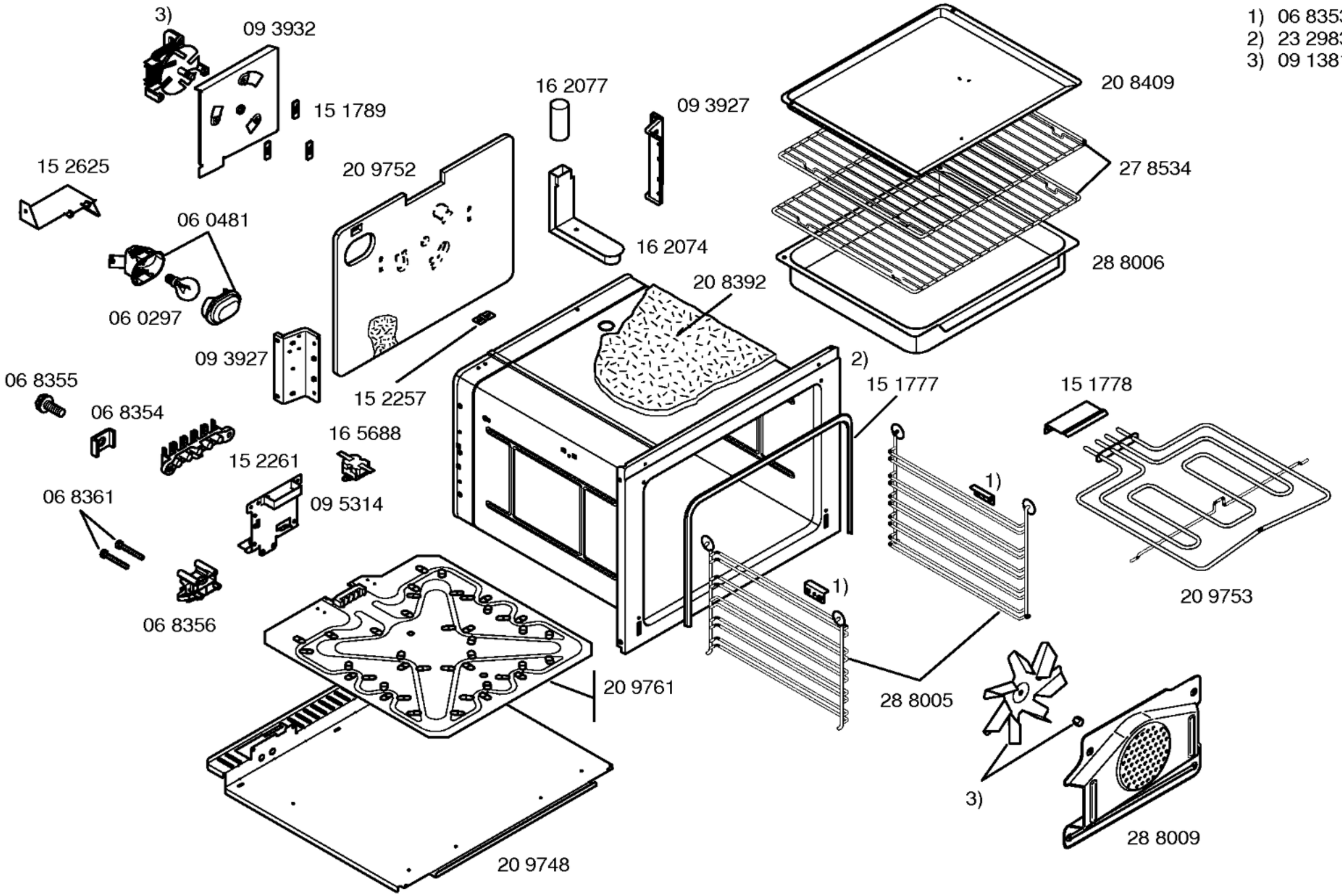
1) 06 8353
2) 23 2983
3) 09 1381
3)
09 3932
15 1789
15 2625
20 9752
06 0481
06 0297
09 3927
06 8355
06 8354
15 2261
06 8361
06 8356
16 5688
09 5314
15 2257
16 2077
09 3927
16 2074
20 8392
2)
15 1777
20 8409
27 8534
28 8006
15 1778
1)
1)
20 9753
20 9761
28 8005
3)
28 8009
20 9748

1) 16 5697
2) 16 7886
3) 06 0889
4) 06 0548
5) 15 1781 V01
15 2466 V02

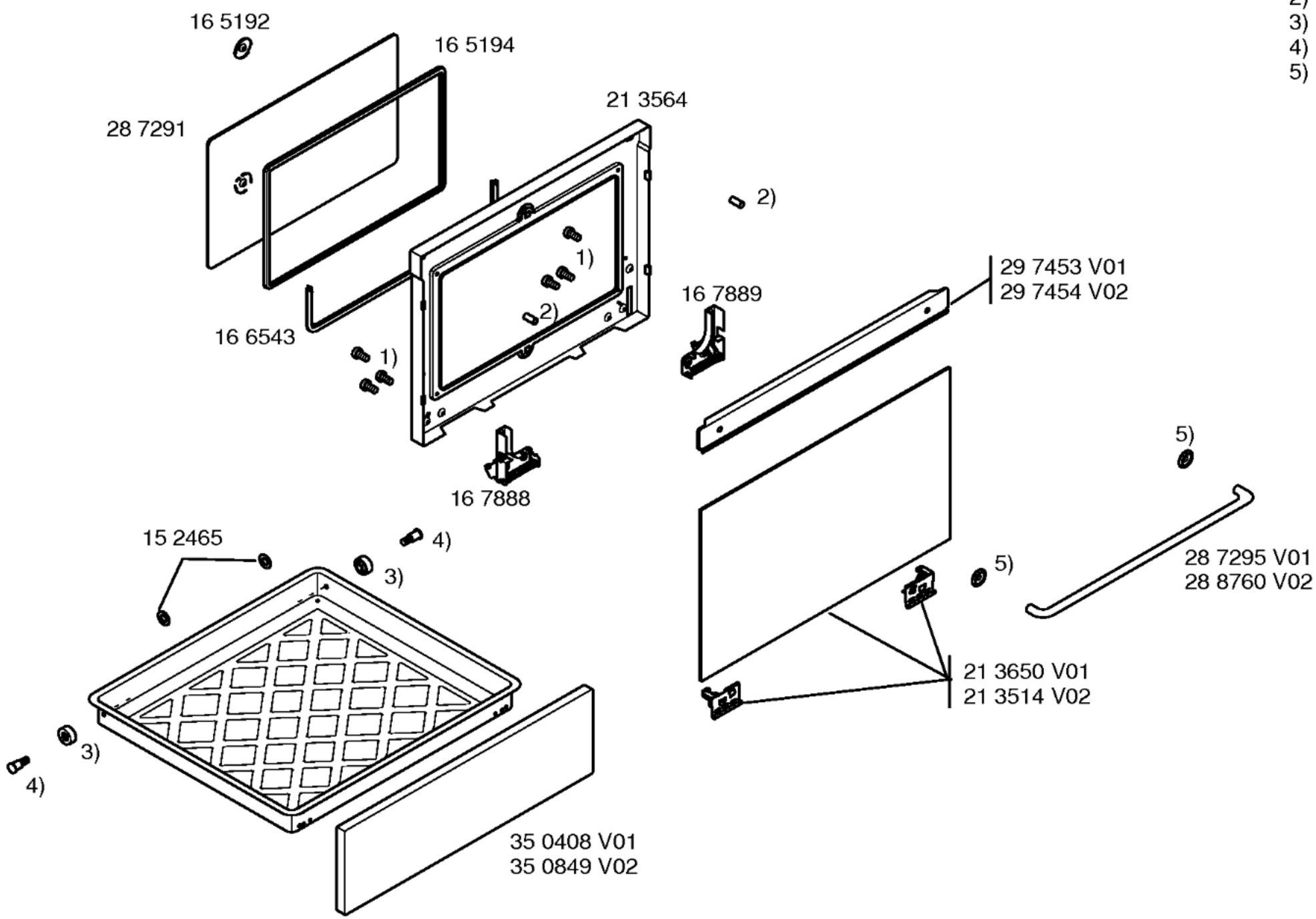
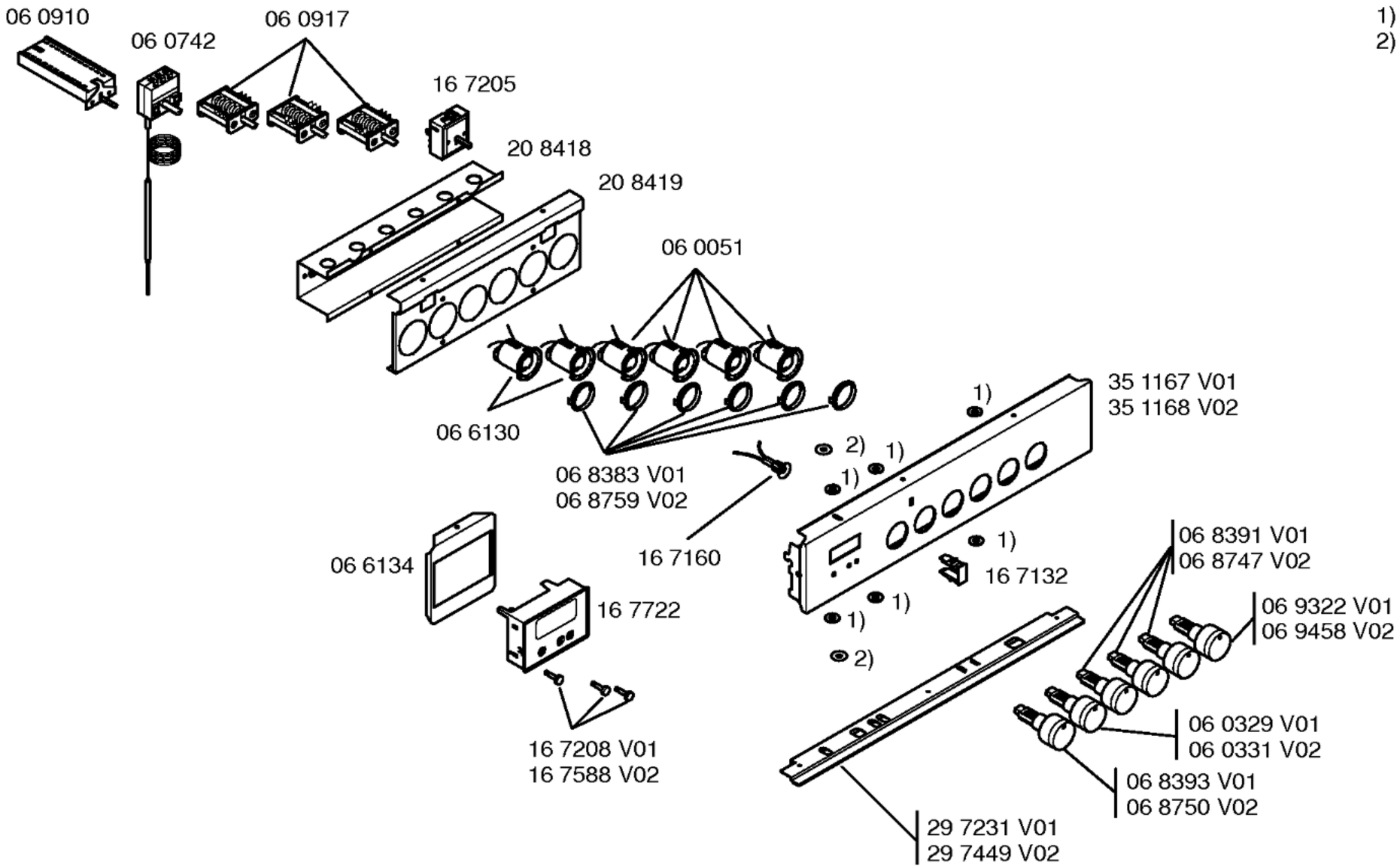
1) 16 5695 V01
2) 16 6261 V01