1) 17 1090

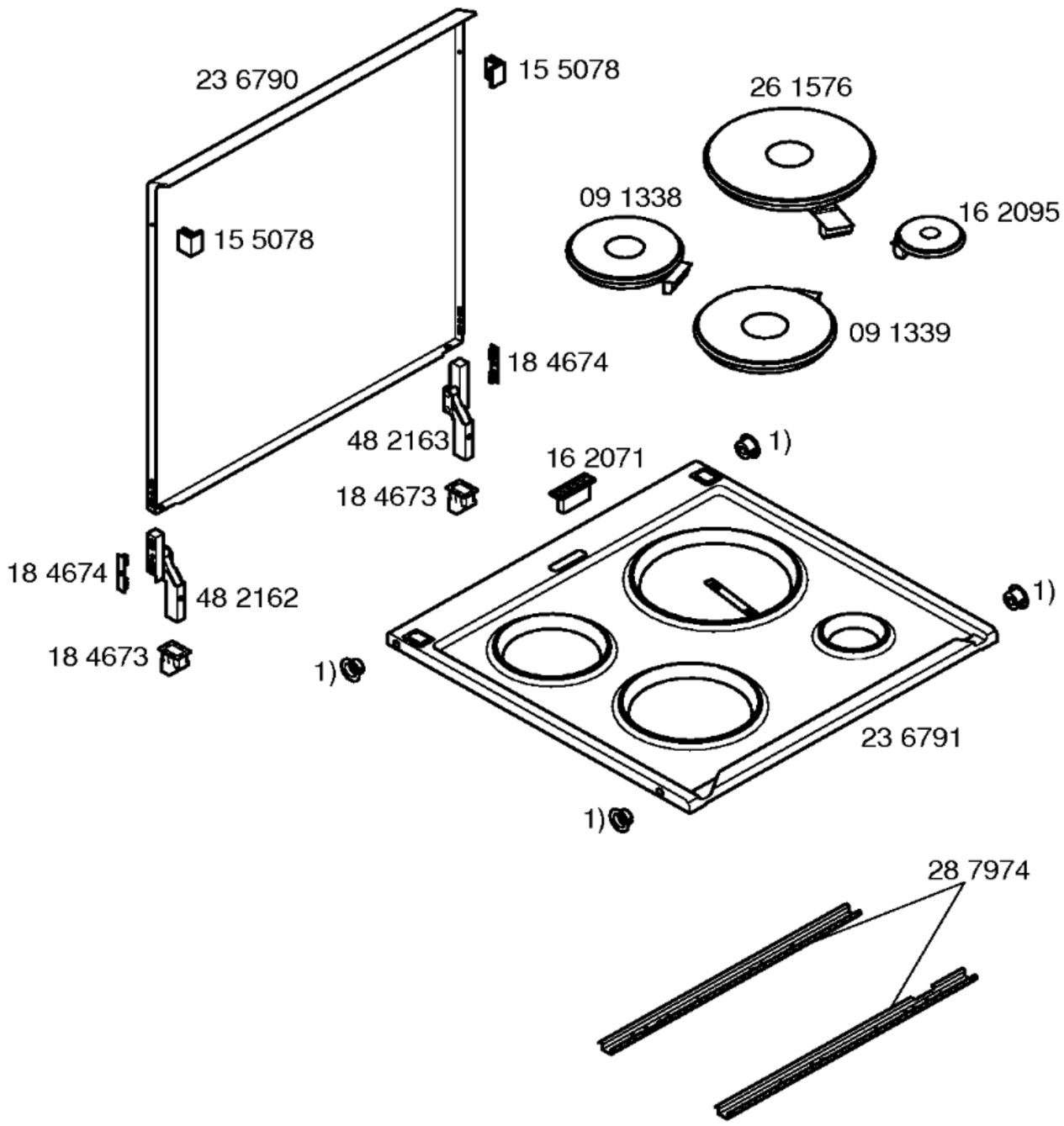
23 6790
15 5078
15 5078
26 1576
09 1338
16 2095
09 1339
18 4674
48 2163
16 2071
1)
18 4673
18 4674
48 2162
18 4673
1)
1)
23 6791
1)
28 7974

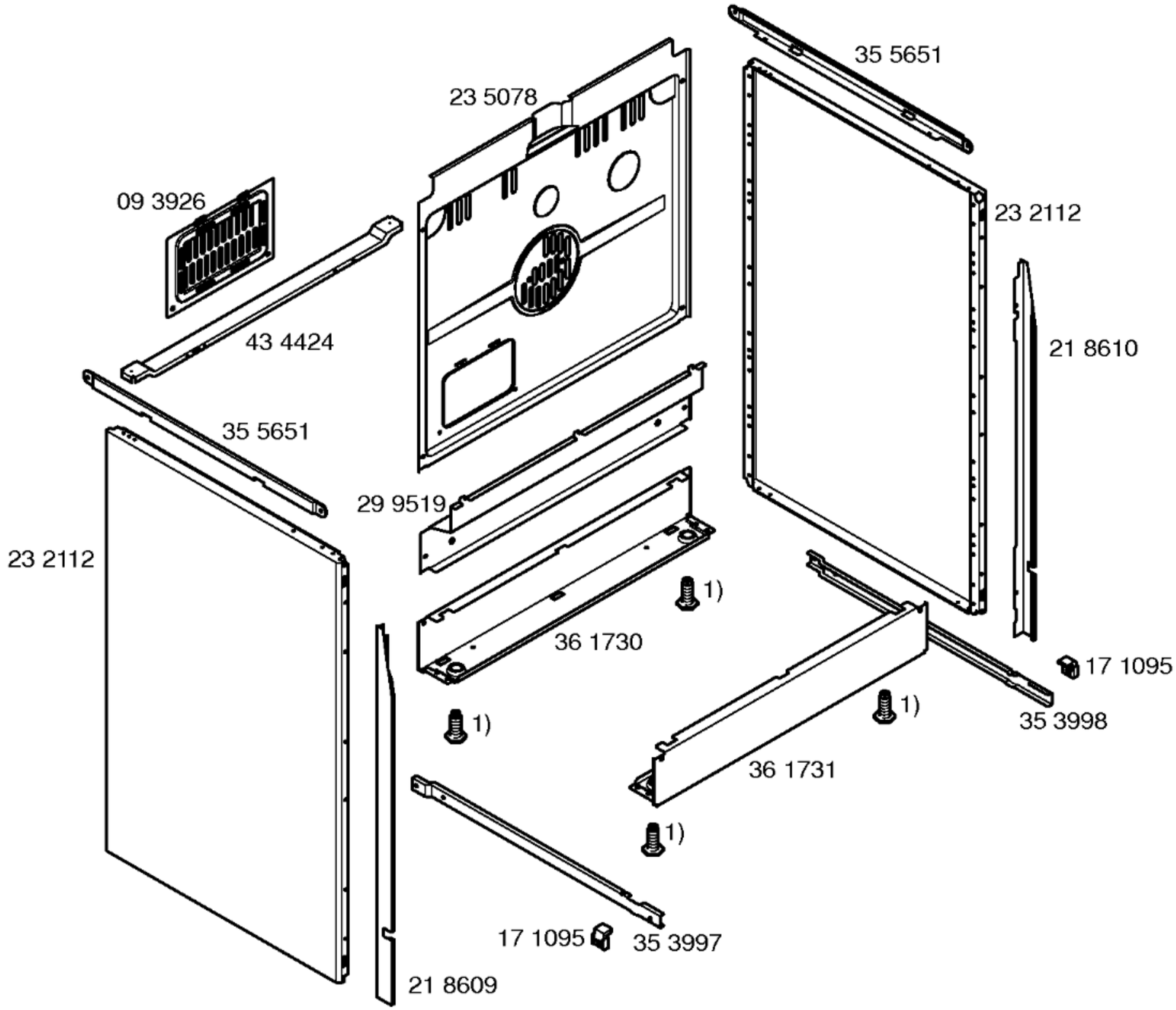
35 5651
23 5078
23 2112
09 3926
21 8610
43 4424
35 5651
29 9519
23 2112
1)
36 1730
17 1095
1)
1)
35 3998
36 1731
1)
17 1095
35 3997
21 8609

1) 15 1774

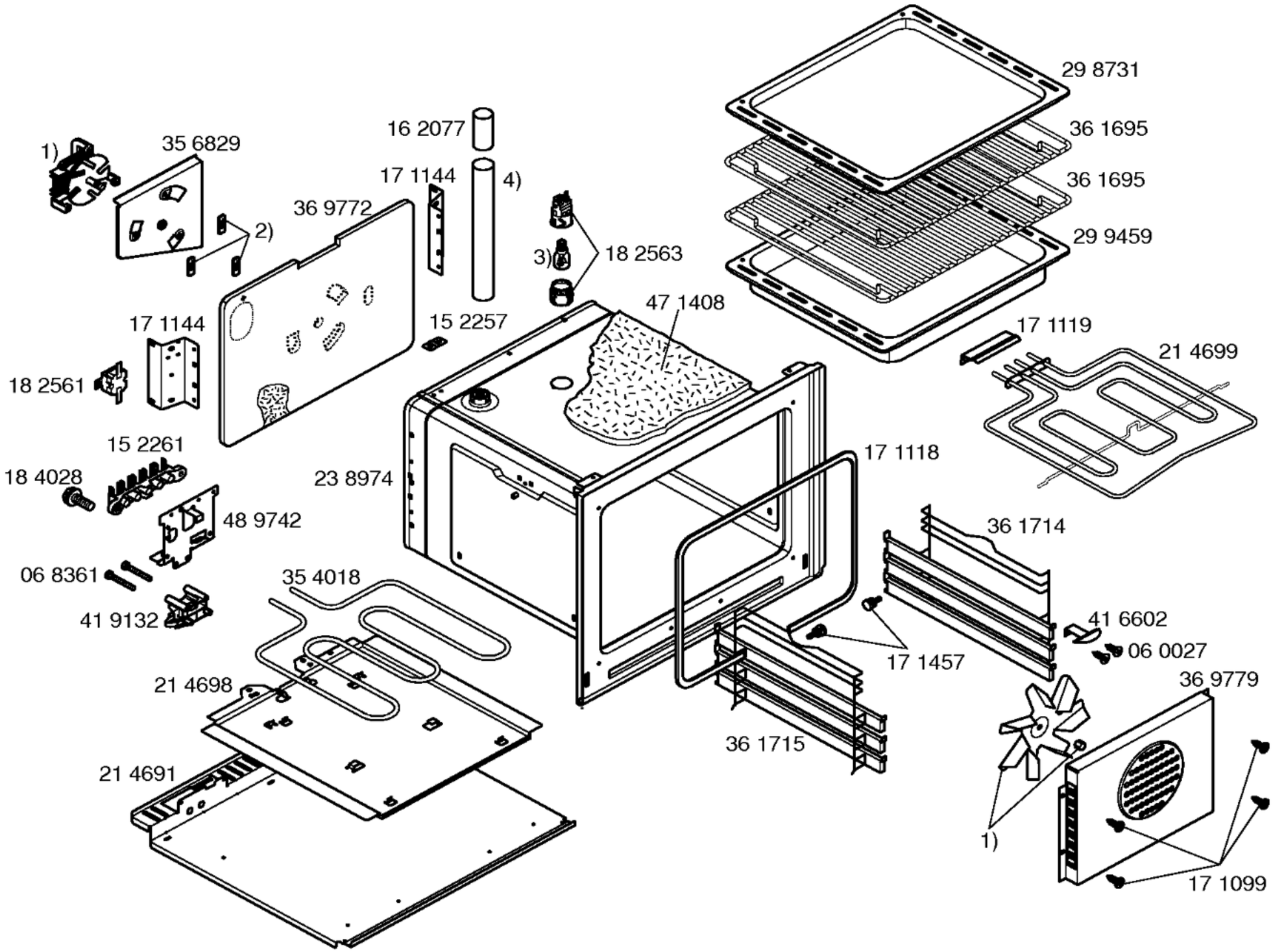

1) 09 1381
2) 15 1789
3) 18 3494
4) 26 8340

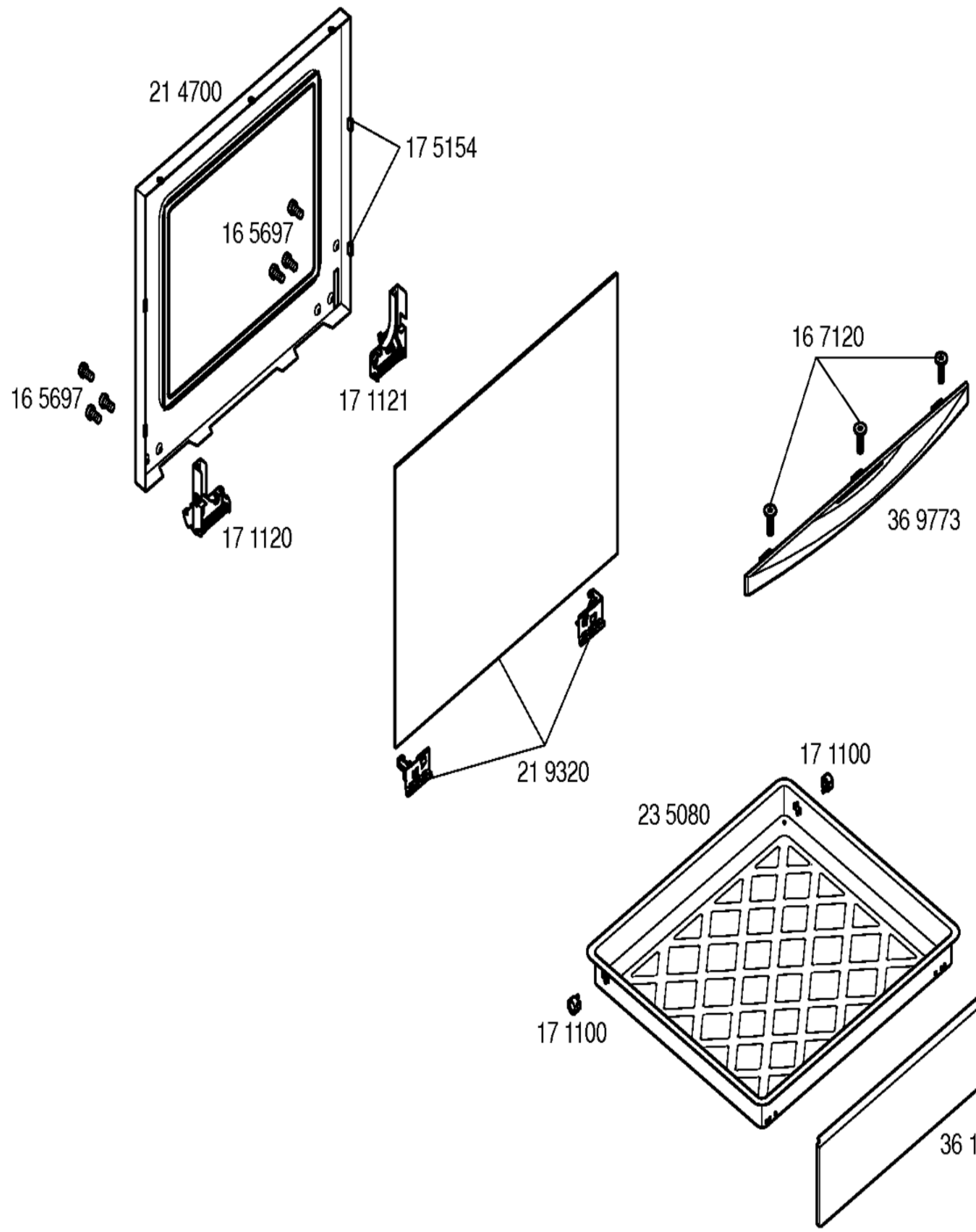
21 4700
17 5154
16 5697
16 5697
17 1121
17 1120
16 7120
36 9773
21 9320
17 1100
23 5080
17 1100
36 1702

1) 16 5697

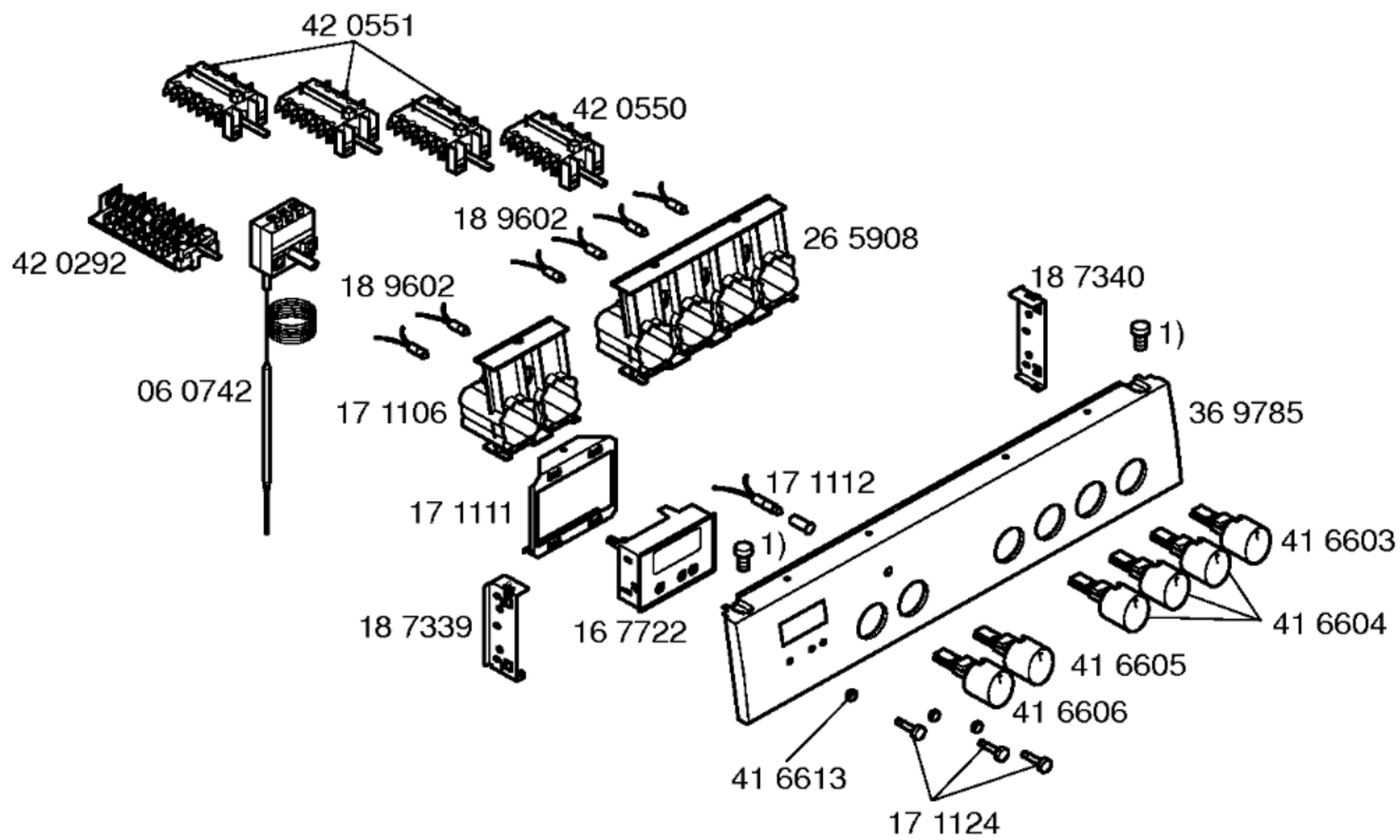
42 0551
42 0550
42 0292
18 9602
26 5908
18 9602
18 7340
1)
06 0742
17 1106
36 9785
17 1112
17 1111
1)
41 6603
18 7339
16 7722
41 6604
41 6605
41 6606
41 6613
17 1124