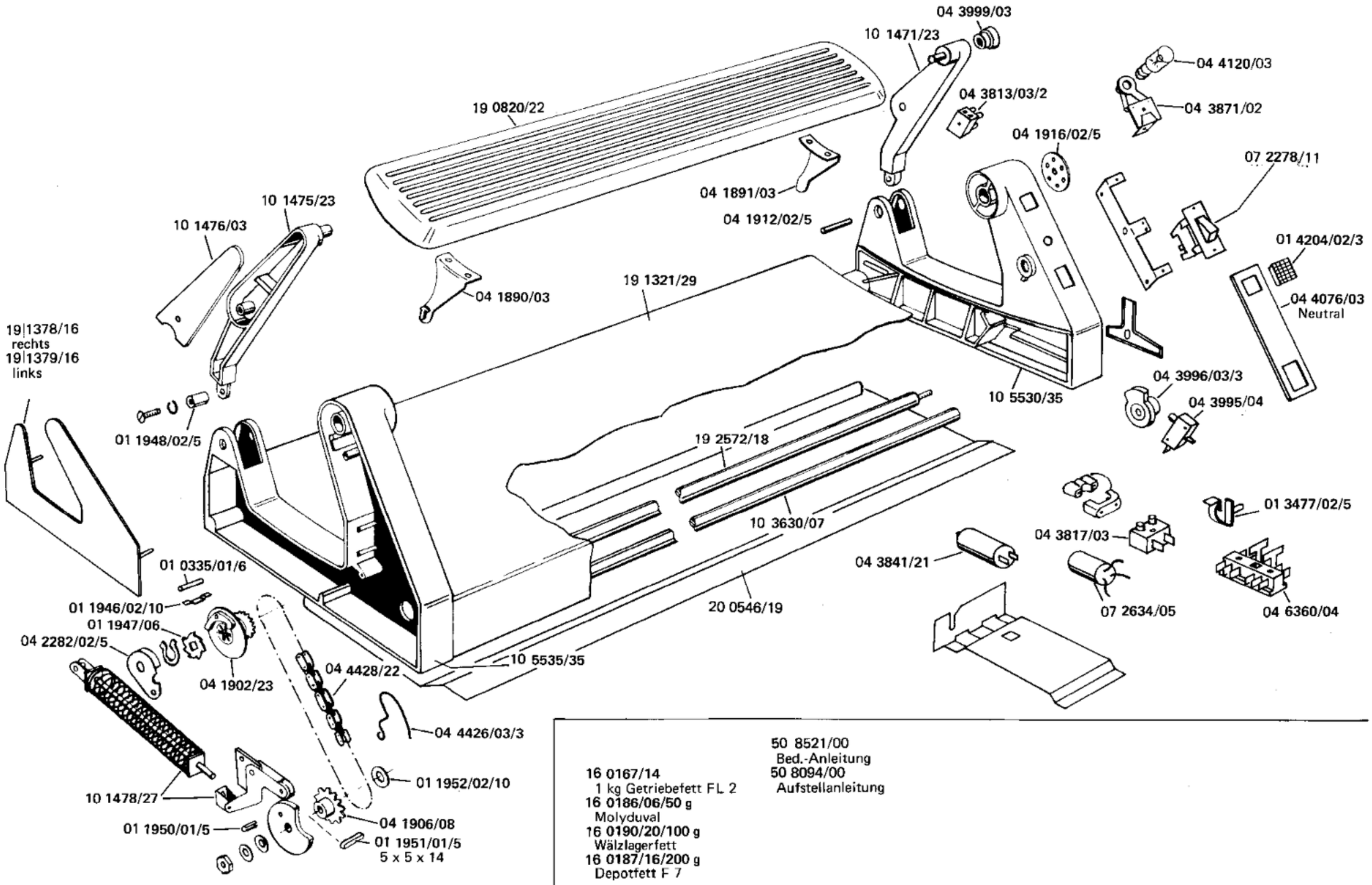

16 0167/14
1 kg Getriebefett FL 2
16 0186/06/50 g
Molyduval
16 0190/20/100 g
Wälzlagerfett
16 0187/16/200 g
Depotfett F 7

50 8521/00
Bed.-Anleitung
50 8094/00
Aufstellanleitung

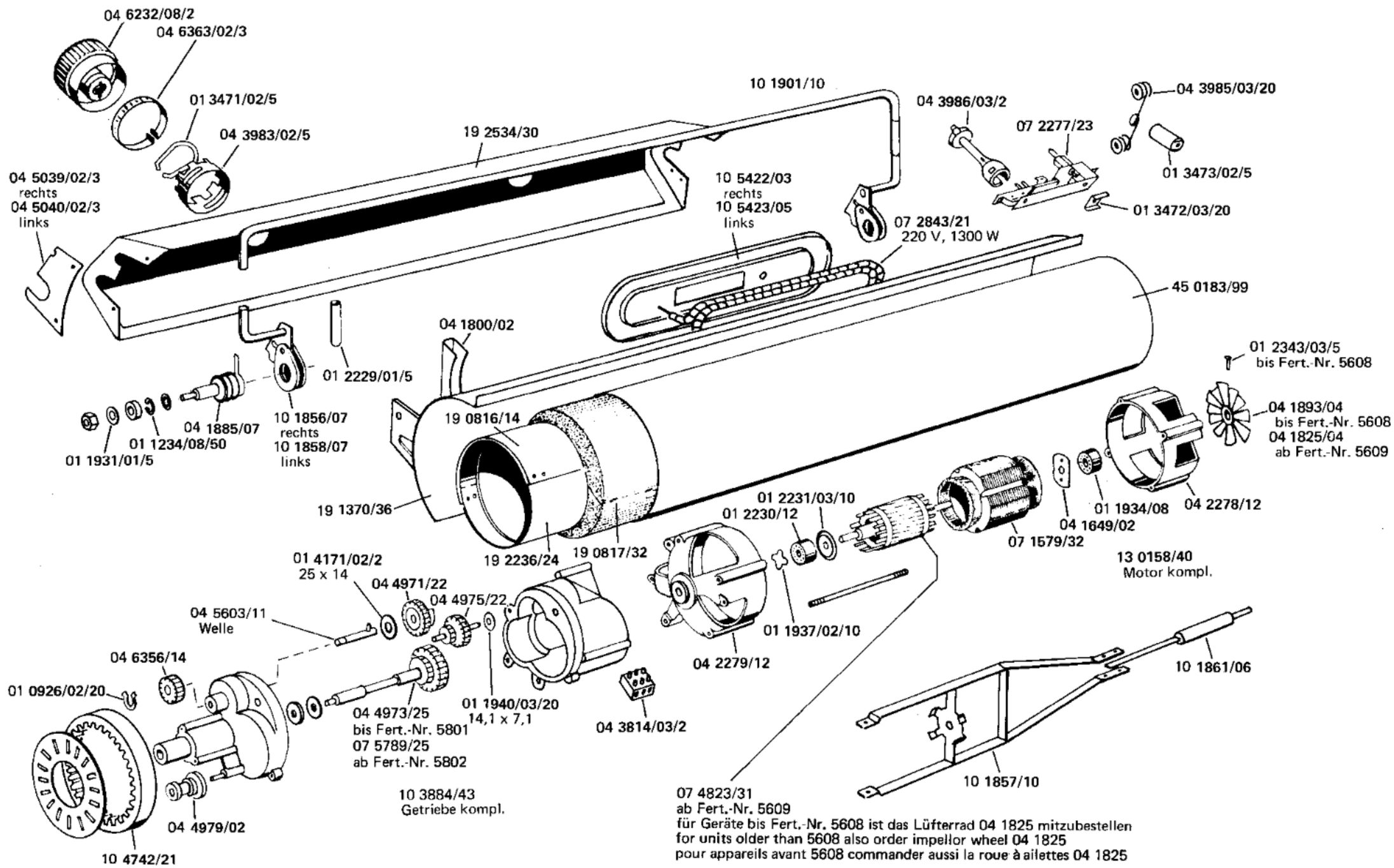
04 6232/08/2
04 6363/02/3
01 3471/02/5
04 3983/02/5
04 5039/02/3
rechts
04 5040/02/3
links
19 2534/30
10 1901/10
04 3986/03/2
07 2277/23
04 3985/03/20
01 3473/02/5
01 3472/03/20
10 5422/03
rechts
10 5423/05
links
07 2843/21
220 V, 1300 W
45 0183/99
04 1800/02
01 2229/01/5
01 2343/03/5
bis Fert.-Nr. 5608
04 1893/04
bis Fert.-Nr. 5608
04 1825/04
ab Fert.-Nr. 5609
04 1885/07
10 1856/07
rechts
10 1858/07
links
01 1234/08/50
01 1931/01/5
19 0816/14
19 1370/36
19 2236/24
19 0817/32
01 2231/03/10
01 2230/12
01 1934/08
04 2278/12
04 1649/02
07 1579/32
13 0158/40
Motor kompl.
01 4171/02/2
25 x 14
04 4971/22
04 4975/22
04 5603/11
Welle
01 1937/02/10
04 2279/12
04 6356/14
01 0926/02/20
04 4973/25
bis Fert.-Nr. 5801
07 5789/25
ab Fert.-Nr. 5802
01 1940/03/20
14,1 x 7,1
04 3814/03/2
10 1861/06
10 3884/43
Getriebe kompl.
10 1857/10
04 4979/02
10 4742/21
07 4823/31
ab Fert.-Nr. 5609
für Geräte bis Fert.-Nr. 5608 ist das Lüfterrad 04 1825 mitzubestellen
for units older than 5608 also order impellor wheel 04 1825
pour appareils avant 5608 commander aussi la roue à ailettes 04 1825

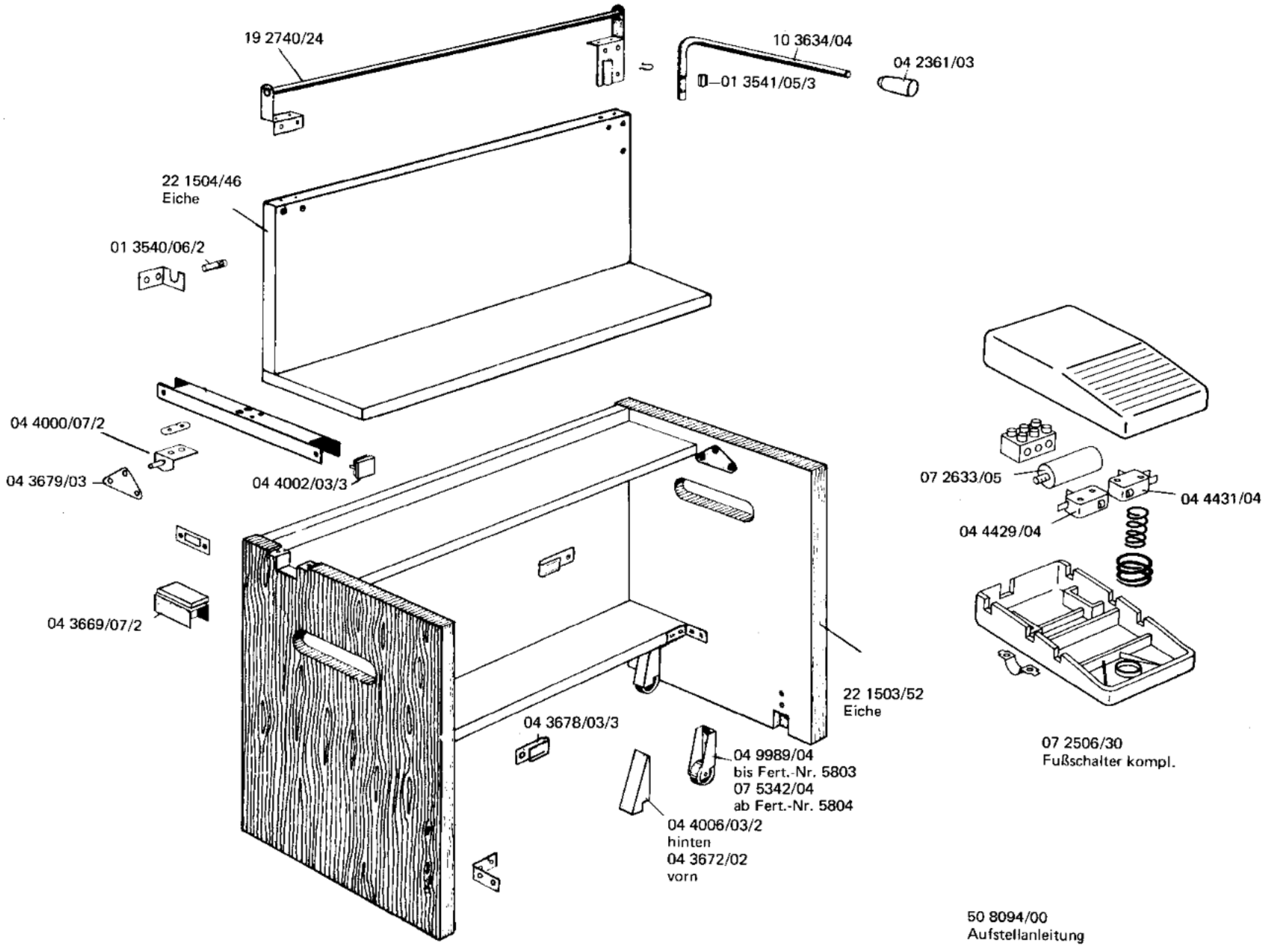
19 2740/24
10 3634/04
04 2361/03
01–01 3541/05/3
22 1504/46
Eiche
01 3540/06/2
04 4000/07/2
04 3679/03
04 4002/03/3
07 2633/05
04 4431/04
04 4429/04
04 3669/07/2
22 1503/52
Eiche
04 3678/03/3
04 9989/04
bis Fert.-Nr. 5803
07 5342/04
ab Fert.-Nr. 5804
04 4006/03/2
hinten
04 3672/02
vorn
07 2506/30
Fußschalter kompl.
50 8094/00
Aufstellanleitung